Sommaire

Bossanova 185 x 120	4-5
Kineplus 180 x 80	6-7
Kineplus 170 x 75	8-9
Ovvio 180 x 85	10-11
Maloya 140 x 140	12-13
Limbo 140 x 140	14-15
Milonga 180 x 100	16-17
Milonga 170 x 90	18-19
Milonga 160 x 90	20-21
Romanza 180 x 80	22-23
Romanza 170 x 75	24-25
Romanza 160 x 70	26-27
Zumba 180 x 80	28-29
Zumba 170 x 75	29-30
Zumba 170 x 70	31-32
Concerto 200 x 95	33-34
Concerto 190 x 90	35-36
Concerto 180 x 80	37-38
Concerto 170 x 75	39-40
Samba 180 x 80	41-42
Samba 170 x 70	43-44
Java 170 x 70	45-46
Conga 160 x 90	47-48
Duo 180 x 80	49-50
Duo 170 x 75	51-52
Duo 160 x 75	53-54
Iconik 159 x 72	55

Robinetterie

- Gamma
- Omega
- Douchette
- Niagara (compatible avec Iconik uniquement)

Alimentation

- Bec Sigma
- Bec Alpha

Accessoires

- Tablier : Bi-matière / Verre / Effet bois
- Poignées en option
- Poignées Kineplus
- Commande lumineuse électronique 2 touches Star Mixte Digit
- Clavier rétroéclairé Oxygen Pool Air
- Clavier sensitif Silence&Air
- Clavier sensitif Mix Color
- Clavier électronique 3 touches Air Hôtel
- Clavier graphique Oled Sensation Air Pool, Vitalité, Kineplus et Kineplus Kietude
- Clavier Duo Mass
- Diffuseur Aromatherm Premium (pour Sensation Air Pool et Kineplus Kietude)
- Coussin mousse Elbe
- Coussin mousse Moorea
- Coussin mousse Fidji
- Coussin mousse Maupiti
- Coussin mousse Tahaa

Bossanova 185 x 120

litrage au vidage	poids de la baignoire équipée d'un système Mixte en kg	poids emballé avec palette et système Mixte en kg
400	100	120

Dimensions de la baignoire (en mm)

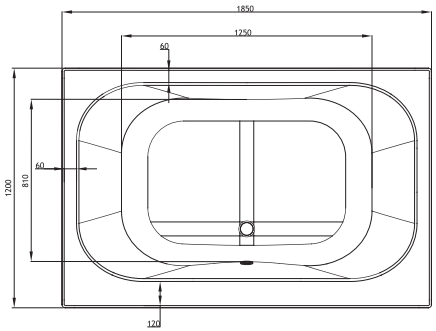

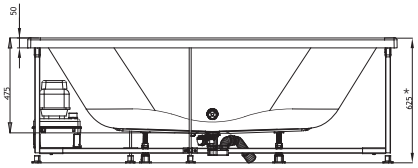

* Cette cote correspond à la hauteur de la baignoire équipée d'un tablier. Réglage des pieds +/- 5 mm.

Dimensions encastrement : L. 1810 x l. 1160 mm

Schéma technique de pré-installation (en cm)

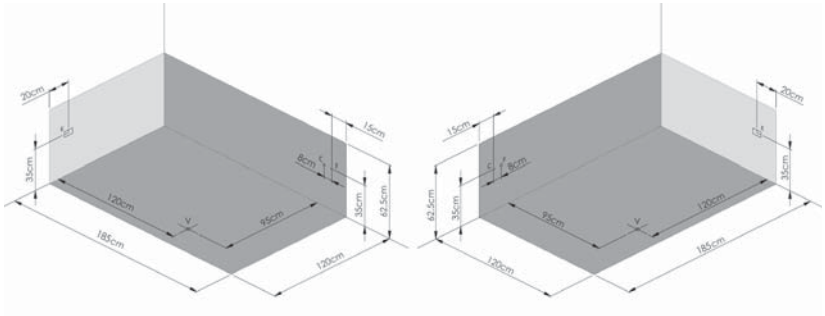

C - Arrivée d'eau chaude pour robinetterie Ø 16 mm
F - Arrivée d'eau froide pour robinetterie Ø 16 mm
V - Vidage Ø 40 mm
E - Alimentation électrique pour hydromassage IPX5

N.B. L'installation doit être effectuée après pose de carrelage et murs finis. Pour l'alimentation électrique et hydraulique, se référer à la notice d'installation fournie avec la baignoire

Emplacement des injecteurs et buses, selon le système

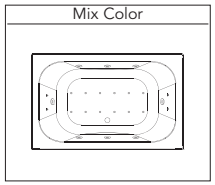

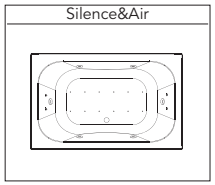

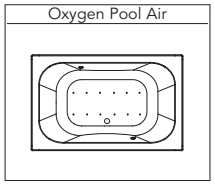

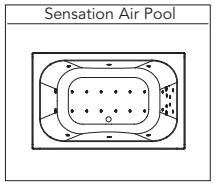

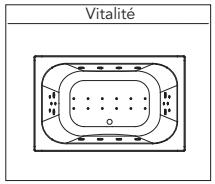

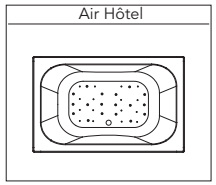

Emplacement des moteurs : sous la tête

Photos et dessins non contractuels. Kinedo se réserve le droit de toutes modifications dans le cadre de l'amélioration de ses produits.

Bossanova 185 x 120

Préparation de Commande

À joindre à votre commande

E-mail : kinedo-balneospa@kinedo.com / Fax : 04 42 71 51 00

Kinedo

Devis en ligne
n° . . . . . .

RENSEIGNEMENTS IMPORTANTS CONCERNANT LA COMMANDE DE VOTRE BAIGNOIRE **Bossanova 185 x 120**

Cette baignoire est disponible en version tête à droite ou tête à gauche. Merci de cocher les éléments optionnels que vous souhaitez installer sur votre baignoire (robinetterie, tabliers). **Sont livrés de série** : appuie-tête, vidage chromé ; sur les systèmes Mix Color, Silence & Air, Vitalité, Oxygen Pool Air et Air Hôtel : spot Chromo ; sur le système Sensation Air Pool : spot Chromo, diffuseur Aromatherm Premium, connexion Bluetooth. Tous les éléments optionnels ou de série sont livrés pré-installés sur la baignoire, conformément au schéma ci-dessous. Si toutefois, vous souhaitiez recevoir ces éléments non montés, merci de le préciser dans la partie "Modifications spécifiques", ci-dessous.

☐ installation tête à droite

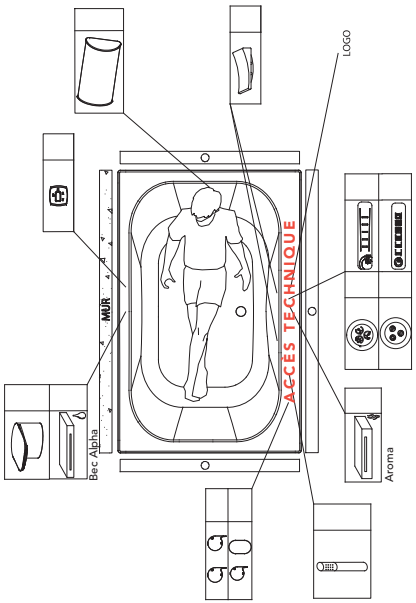

☐ installation tête à gauche

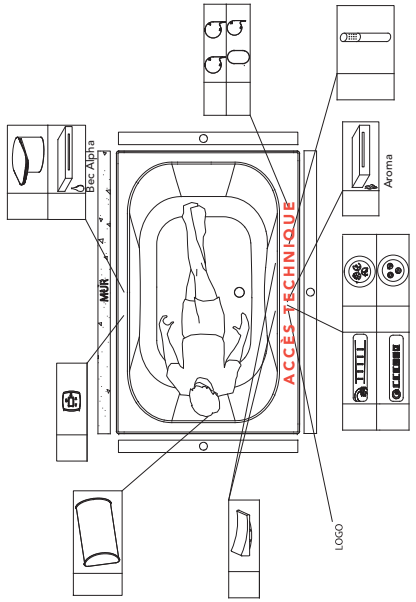

Modifications spécifiques

☐ Clavier non monté
☐ Bec verseur/Cascade non monté

☐ Alimentation par le vidage (en remplacement du vidage standard)

☐ Robinetterie non montée
☐ Poignées non montées

Cachet du distributeur

Additif à la commande N° ... de la part de ...

Système choisi :

☐ Mix Color ☐ Silence&Air ☐ Sensation Air Pool ☐ Vitalité ☐ Air Hôtel ☐ Oxygen Pool Air

Tablier : ☐ **Effet bois**
☐ *foncé façade* ☐ *foncé côté*
☐ *clair façade* ☐ *clair côté*

Possibilité de configuration îlot

Kineplus 180 x 80

litrage au vidage	poids de la baignoire équipée d'un système Mixte en kg	poids emballé avec palette et système Mixte en kg
230	85	100

Dimensions de la baignoire (en mm)

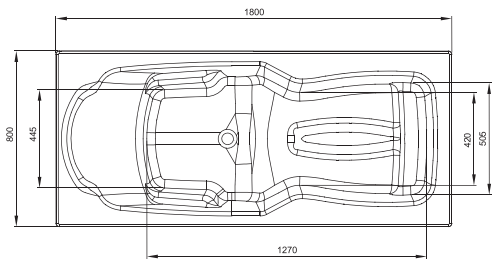

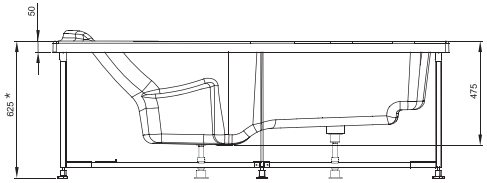

* Cette cote correspond à la hauteur de la baignoire équipée d'un tablier. Réglage des pieds +/- 5 mm.

Schéma technique de pré-installation (en cm)

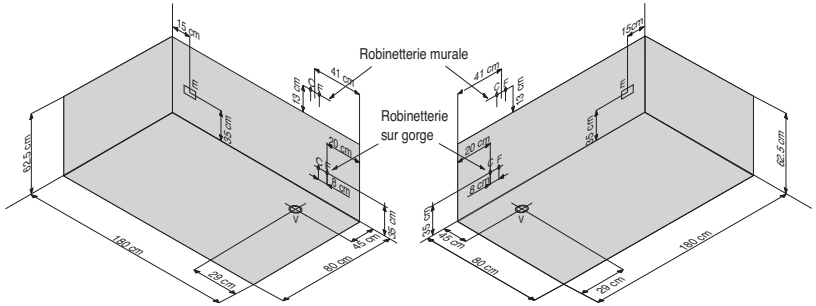

C - Arrivée d'eau chaude pour robinetterie Ø 16 mm
F - Arrivée d'eau froide pour robinetterie Ø 16 mm
V - Vidage Ø 40 mm
E - Alimentation électrique pour hydromassage IPX5

N.B. L'installation doit être effectuée après pose de carrelage et murs finis. Pour l'alimentation électrique et hydraulique, se référer à la notice d'installation fournie avec la baignoire

Emplacement des injecteurs et buses, selon le système

Kineplus

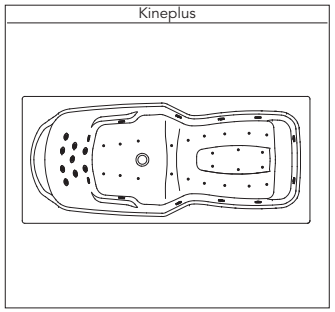

Kineplus Kietude

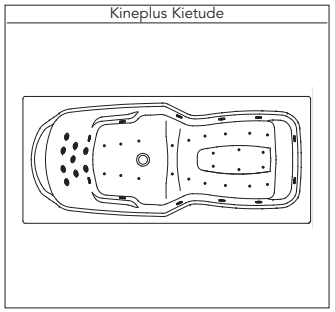

Emplacement des moteurs : 2 pompes et carte sous la tête + soufflerie aux pieds

Photos et dessins non contractuels. Kinedo se réserve le droit de toutes modifications dans le cadre de l'amélioration de ses produits.

Kineplus 180 x 80

Préparation de Commande

À joindre à votre commande

E-mail : kinedo-balneospa@kinedo.com / Fax : 04 42 71 51 00

Kinedo

Devis en ligne
n° . . . . . .

RENSEIGNEMENTS IMPORTANTS CONCERNANT LA COMMANDE DE VOTRE BAIGNOIRE **Kineplus 180 x 80**

Cette baignoire est disponible en version tête à droite ou tête à gauche. Merci de cocher les éléments optionnels que vous souhaitez installer sur votre baignoire (robinetterie, tabliers). **Sont livrés de série** : appuie-tête, cascade cervicale, poignées chromées et vidage chromé ainsi qu'un spot chromo ; sur le système Kineplus Kietude : chromothérapie intégrale (leds), diffuseur Aromatherm Premium, connexion Bluetooth. Tous les éléments optionnels ou de série sont livrés pré-installés sur la baignoire, conformément au schéma ci-dessous. Si toutefois, vous souhaitez recevoir ces éléments non montés, merci de le préciser dans la partie "Modifications spécifiques", ci-dessous

☐ installation tête à droite

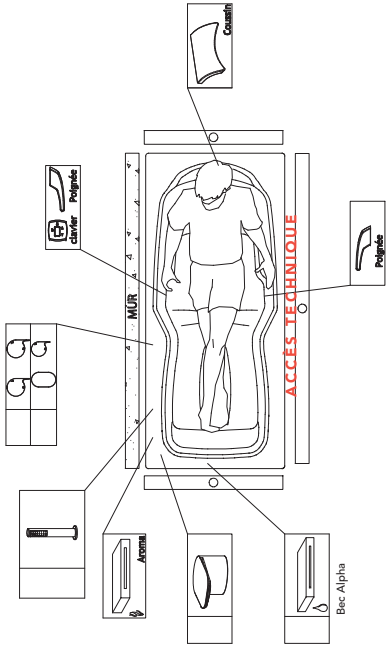

☐ installation tête à gauche

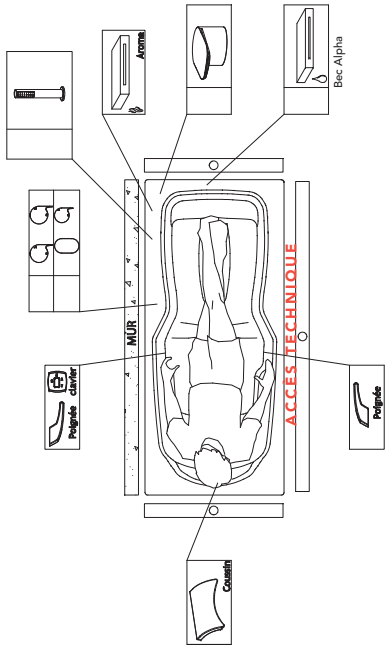

Modifications spécifiques

☐ Clavier non monté
☐ Bec verseur/Cascade non monté

☐ Alimentation par le vidage (en remplacement du vidage standard)

☐ Robinetterie non montée
☐ Poignées non montées

Additif à la commande N° ... de la part de ...

Système choisi : ☐ Kineplus ☐ Kineplus Kietude

Tablier : ☐ **Acrylique** ☐ façade ☐ côté ☐ **Bi-matière façade :** * ☐ **Effet bois** ☐ *foncé façade* ☐ *foncé côté* ☐ *clair façade* ☐ *clair côté*

☐ **Verre** ☐ blanc façade ☐ noir façade ☐ blanc côté ☐ noir côté

☐ *simple* ☐ *verre noir* ☐ *aluminium* ☐ *laqué rouge*

☐ ***Bi-matière côté***

Possibilité de configuration îlot pour les tabliers verre, bi-matière et effet bois

**** Façade : bi-matière / Retour : acrylique spécial pour tablier bi-matière***

Cachet du distributeur

Kineplus 170 x 75

litrage au vidage	poids de la baignoire équipée d'un système Mixte en kg	poids emballé avec palette et système Mixte en kg
170	85	100

Dimensions de la baignoire (en mm)

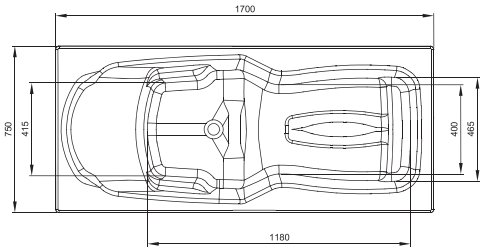

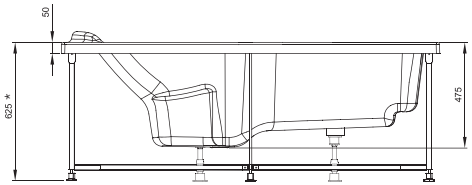

* Cette cote correspond à la hauteur de la baignoire équipée d'un tablier. Réglage des pieds +/- 5 mm.

Schéma technique de pré-installation (en cm)

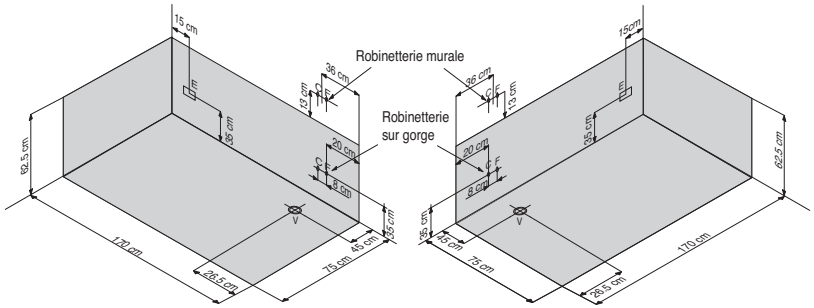

C - Arrivée d'eau chaude pour robinetterie Ø 16 mm
F - Arrivée d'eau froide pour robinetterie Ø 16 mm
V - Vidage Ø 40 mm
E - Alimentation électrique pour hydromassage IPX5

N.B. L'installation doit être effectuée après pose de carrelage et murs finis. Pour l'alimentation électrique et hydraulique, se référer à la notice d'installation fournie avec la baignoire

Emplacement des injecteurs et buses, selon le système

Kineplus

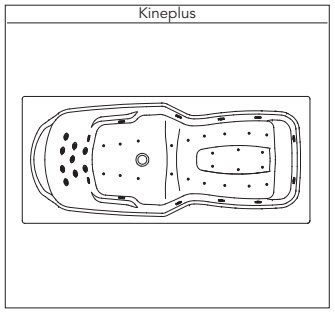

Kineplus Kietude

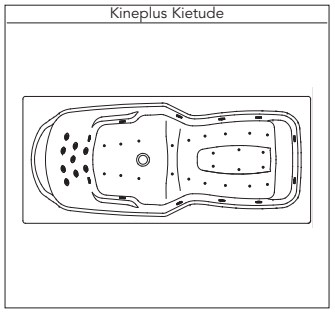

Emplacement des moteurs : 2 pompes et carte sous la tête + soufflerie aux pieds

Photos et dessins non contractuels. Kinedo se réserve le droit de toutes modifications dans le cadre de l'amélioration de ses produits.

Kineplus 170 x 75

Préparation de Commande

À joindre à votre commande

E-mail : kinedo-balneospa@kinedo.com / Fax : 04 42 71 51 00

Kinedo

Devis en ligne
n° . . . . . .

RENSEIGNEMENTS IMPORTANTS CONCERNANT LA COMMANDE DE VOTRE BAIGNOIRE Kineplus 170 x 75

Cette baignoire est disponible en version tête à droite ou tête à gauche. Merci de cocher les éléments optionnels que vous souhaitez installer sur votre baignoire (robinetterie, tabliers). **Sont livrés de série** : appuie-tête, cascade cervicale, poignées chromées et vidage chromé ainsi qu'un spot chromo ; sur le système Kineplus Kietude : chromothérapie intégrale (leds), diffuseur Aromatherm Premium, connexion Bluetooth. Tous les éléments optionnels ou de série sont livrés pré-installés sur la baignoire, conformément au schéma ci-dessous. Si toutefois, vous souhaitez recevoir ces éléments non montés, merci de le préciser dans la partie "Modifications spécifiques", ci-dessous

☐ installation tête à droite

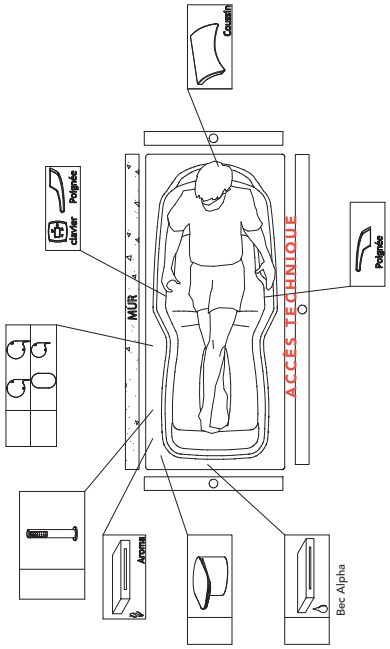

☐ installation tête à gauche

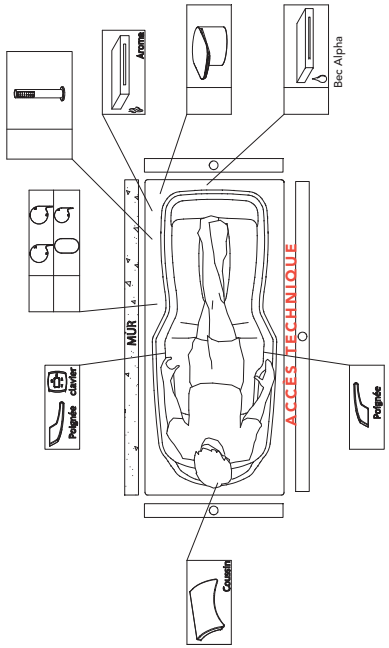

Modifications spécifiques

☐ Clavier non monté
☐ Bec verseur/Cascade non monté

☐ Alimentation par le vidage (en remplacement du vidage standard)

☐ Robinetterie non montée
☐ Poignées non montées

Cachet du distributeur

Additif à la commande N° ... de la part de ...

Système choisi : ☐ Kineplus ☐ Kineplus Kietude

Tablier : ☐ **Acrylique** ☐ façade ☐ côté

☐ **Verre** ☐ blanc façade ☐ noir façade ☐ blanc côté ☐ noir côté

☐ **Bi-matière façade :** *
☐ *simple* ☐ *verre noir*
☐ *aluminium* ☐ *laqué rouge*
☐ ***Bi-matière côté***

☐ **Effet bois**
☐ *foncé façade* ☐ *foncé côté*
☐ *clair façade* ☐ *clair côté*

** Façade : bi-matière / Retour : acrylique spécial pour tablier bi-matière*

Possibilité de configuration îlot pour les tabliers verre, bi-matière et effet bois

Ovvio 180 x 85

litrage au vidage	poids de la baignoire équipée d'un système Mixte en kg	poids emballé avec palette et système Mixte en kg
320	75	90

Dimensions de la baignoire (en mm)

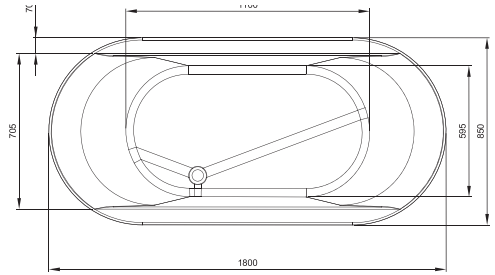

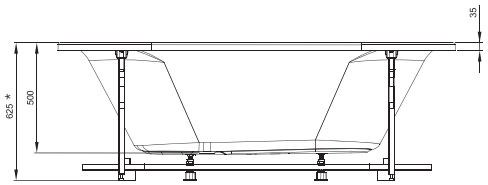

* Cette cote correspond à la hauteur de la baignoire équipée d'un tablier. Réglage des pieds +/- 5 mm.

Schéma technique de pré-installation (en cm)

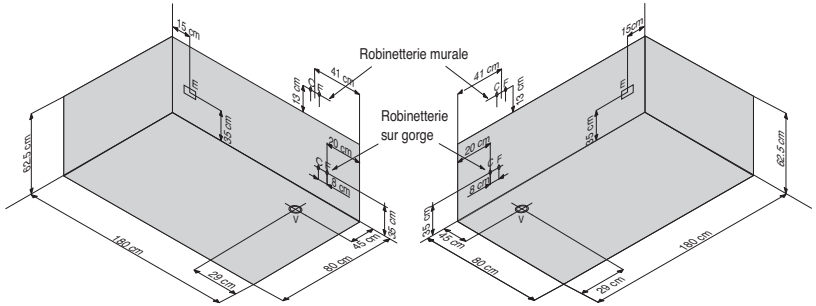

C - Arrivée d'eau chaude pour robinetterie Ø 16 mm
F - Arrivée d'eau froide pour robinetterie Ø 16 mm
V - Vidage Ø 40 mm
E - Alimentation électrique pour hydromassage IPX5

N.B. L'installation doit être effectuée après pose de carrelage et murs finis. Pour l'alimentation électrique et hydraulique, se référer à la notice d'installation fournie avec la baignoire

Emplacement des injecteurs et buses, selon le système

Mix Color

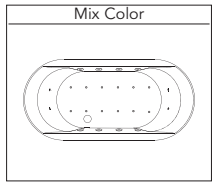

Silence&Air

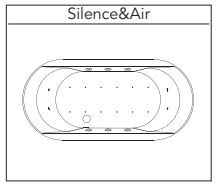

Air Hôtel

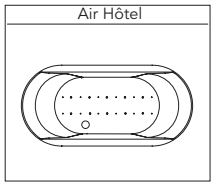

Emplacement des moteurs : sous la tête

Photos et dessins non contractuels. Kinedo se réserve le droit de toutes modifications dans le cadre de l'amélioration de ses produits.

Ovvio 180 x 85

Préparation de Commande

À joindre à votre commande

E-mail : kinedo-balneospa@kinedo.com / Fax : 04 42 71 51 00

Kinedo

Devis en ligne
n° . . . . . .

RENSEIGNEMENTS IMPORTANTS CONCERNANT LA COMMANDE DE VOTRE BAIGNOIRE **Ovvio 180 x 85**

Cette baignoire est disponible en version tête à droite ou tête à gauche. Merci de cocher les éléments optionnels que vous souhaitez installer sur votre baignoire (robinetterie, tabliers). **Sont livrés de série** : appuie-tête, vidage chromé ; sur les systèmes Mix Color, Silence & Air et Air Hôtel : spot Chromo . Tous les éléments optionnels ou de série sont livrés pré-installés sur la baignoire, conformément au schéma ci-dessous. Si toutefois, vous souhaitiez recevoir ces éléments non montés, merci de le préciser dans la partie "Modifications spécifiques", ci-dessous.

☐ installation tête à droite

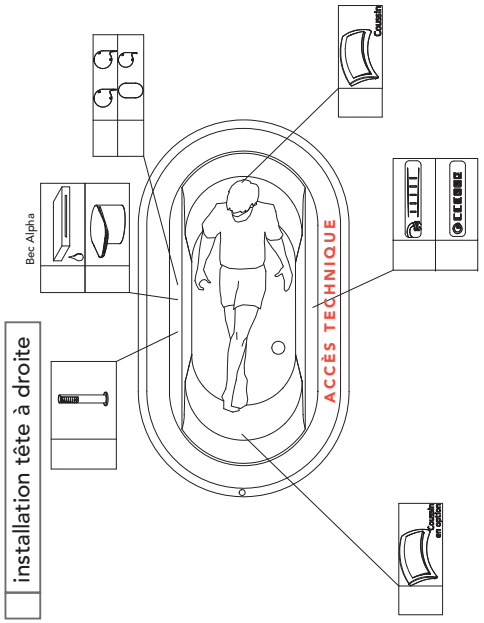

☐ installation tête à gauche

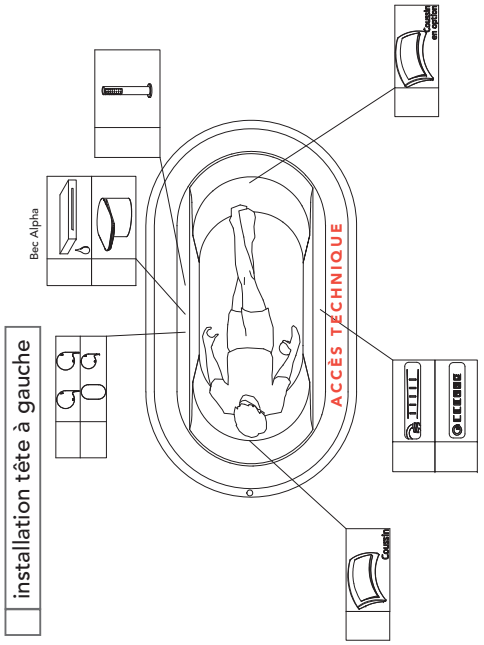

Modifications spécifiques

☐ Clavier non monté
☐ Bec verseur/Cascade non monté

☐ Alimentation par le vidage (en remplacement du vidage standard)

☐ Robinetterie non montée
☐ Poignées non montées

Additif à la commande N° ... de la part de ...

Système choisi :
☐ Mix Color ☐ Silence&Air ☐ Air Hôtel

Tablier :
☐ **Acrylique** ☐ îlot

Cachet du distributeur

Maloya 140 x 140

litrage au vidage	poids de la baignoire équipée d'un système Mixte en kg	poids emballé avec palette et système Mixte en kg
340	84	105

Dimensions de la baignoire (en mm)

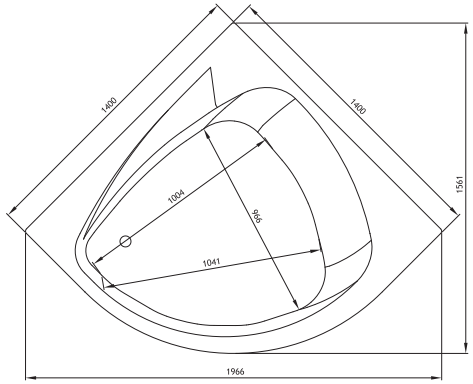

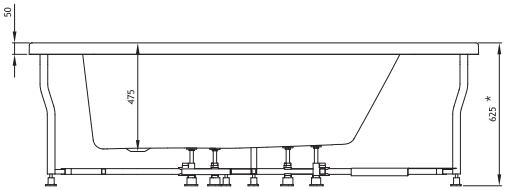

* Cette cote correspond à la hauteur de la baignoire équipée d'un tablier. Réglage des pieds +/- 5 mm.

Schéma technique de pré-installation (en cm)

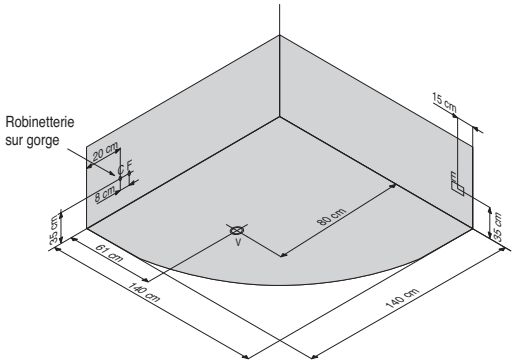

C - Arrivée d'eau chaude pour robinetterie Ø 16 mm
F - Arrivée d'eau froide pour robinetterie Ø 16 mm
V - Vidage Ø 40 mm
E - Alimentation électrique pour hydromassage IPX5

N.B. L'installation doit être effectuée après pose de carrelage et murs finis. Pour l'alimentation électrique et hydraulique, se référer à la notice d'installation fournie avec la baignoire
Baignoire disponible en version tête à droite uniquement

Emplacement des injecteurs et buses, selon le système

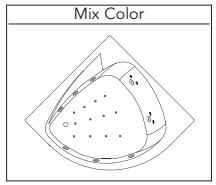

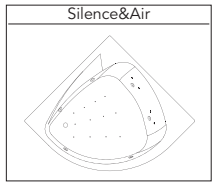

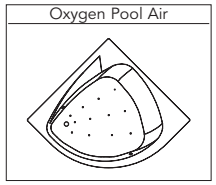

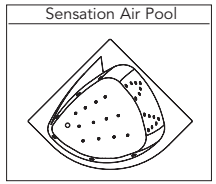

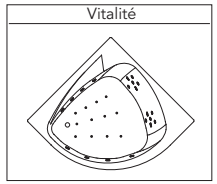

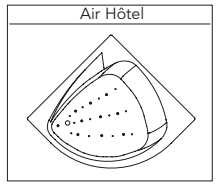

Emplacement des moteurs :
sous la tête pour les systèmes Silence & Air et Mix Color / Pompe sous la tête et cartes
+ soufflerie aux pieds pour les systèmes Sensation Air Pool et Vitalité

Photos et dessins non contractuels. Kinedo se réserve le droit de toutes modifications dans le cadre de l'amélioration de ses produits.

Maloya 140 x 140

Préparation de Commande

À joindre à votre commande

E-mail : kinedo-balneospa@kinedo.com / Fax : 04 42 71 51 00

Devis en ligne
n° . . . . . .

RENSEIGNEMENTS IMPORTANTS CONCERNANT LA COMMANDE DE VOTRE BAIGNOIRE **Maloya 140 x 140**

Cette baignoire est disponible en version tête à droite uniquement. Merci de cocher les éléments optionnels que vous souhaitez installer sur votre baignoire (robinetterie, tabliers). **Sont livrés de série** : appuie-tête, vidage chromé ; sur les systèmes Mix Color, Silence & Air, Vitalité, Oxygen Pool Air et Air Hôtel : spot Chromo ; sur le système Sensation Air Pool : spot Chromo, diffuseur Aromatherm Premium, connexion Bluetooth. Tous les éléments optionnels ou de série sont livrés pré-installés sur la baignoire, conformément au schéma ci-dessous. Si toutefois, vous souhaitiez recevoir ces éléments non montés, merci de le préciser dans la partie "Modifications spécifiques", ci-dessous.
Attention: l'alimentation par le vidage et le bec Sigma ne peuvent être installés sur cette baignoire du fait du bec cascade monté de série.

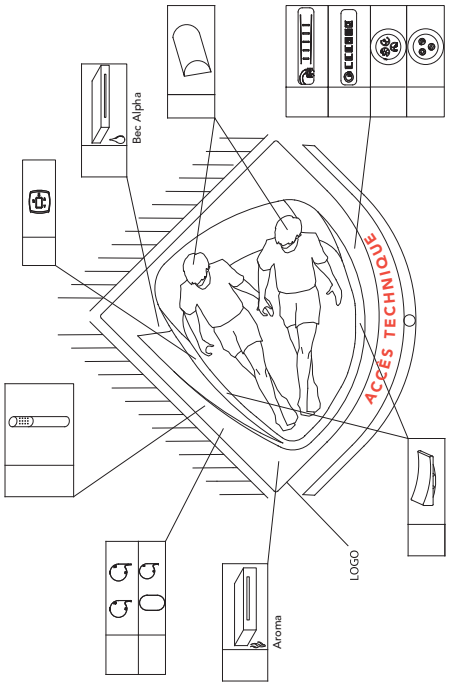

Modifications spécifiques

☐ Clavier non monté
☐ Bec verseur/Cascade non monté
☐ Robinetterie non montée
☐ Poignées non montées

Additif à la commande N° ... de la part de ...

Système choisi :
☐ Mix Color ☐ Silence&Air ☐ Sensation Air Pool ☐ Vitalité ☐ Air Hôtel ☐ Oxygen Pool Air

Tablier :
☐ **Acrylique** ☐ angle

Cachet du distributeur

Limbo 140 x 140

litrage au vidage	poids de la baignoire équipée d'un système Mixte en kg	poids emballé avec palette et système Mixte en kg
345	100	121

Dimensions de la baignoire (en mm)

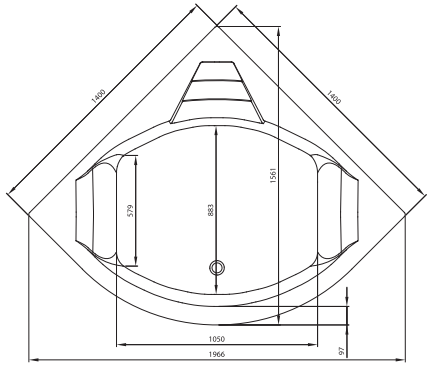

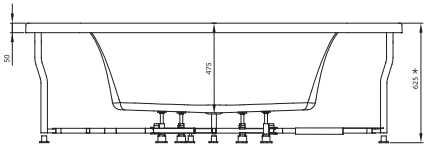

* Cette cote correspond à la hauteur de la baignoire équipée d'un tablier. Réglage des pieds +/- 5 mm.

Schéma technique de pré-installation (en cm)

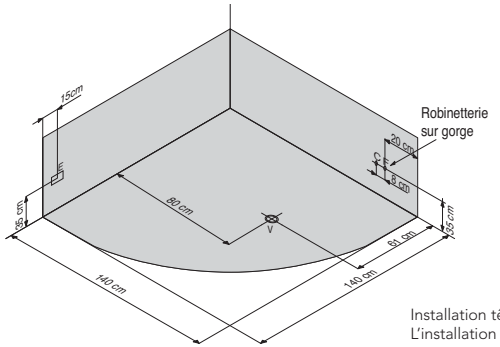

Installation tête à droite.
L'installation tête à gauche s'effectue symétriquement.

C - Arrivée d'eau chaude pour robinetterie Ø 16 mm
F - Arrivée d'eau froide pour robinetterie Ø 16 mm
V - Vidage Ø 40 mm
E - Alimentation électrique pour hydromassage IPX5

N.B. L'installation doit être effectuée après pose de carrelage et murs finis. Pour l'alimentation électrique et hydraulique, se référer à la notice d'installation fournie avec la baignoire

Emplacement des injecteurs et buses, selon le système

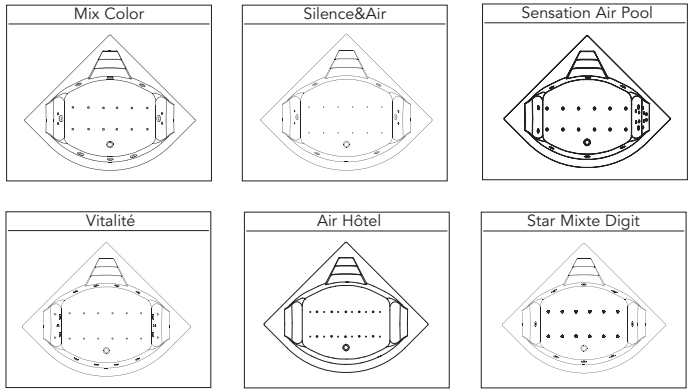

Emplacement des moteurs : sous la tête pour les systèmes Air Hôtel, Silence & Air, Mix Color et Star Mixte Digit / Pompe sous la tête et cartes + soufflerie aux pieds pour les systèmes Sensation Air Pool et Vitalité

Photos et dessins non contractuels. Kinedo se réserve le droit de toutes modifications dans le cadre de l'amélioration de ses produits.

Limbo 140 x 140

Préparation de Commande

À joindre à votre commande

E-mail : kinedo-balneospa@kinedo.com / Fax : 04 42 71 51 00

Kinedo

Devis en ligne
n° . . . . . .

RENSEIGNEMENTS IMPORTANTS CONCERNANT LA COMMANDE DE VOTRE BAIGNOIRE **Limbo 140 x 140**

Cette baignoire est disponible en version tête à droite ou tête à gauche (sauf Star Mixte Digit). Merci de cocher les éléments optionnels que vous souhaitez installer sur votre baignoire (robinetterie, tabliers). **Sont livrés de série (sauf Star Mixte Digit) :** appuie-tête, vidage chromé ; sur les systèmes Mix Color, Silence & Air, Vitalité et Air Hôtel : spot Chromo ; sur le système Sensation Air Pool : spot Chromo, diffuseur Aromatherm Premium, connexion Bluetooth. Tous les éléments optionnels ou de série sont livrés pré-installés sur la baignoire, conformément au schéma ci-dessous. Si toutefois, vous souhaitiez recevoir ces éléments non montés, merci de le préciser dans la partie "Modifications spécifiques", ci-dessous.
Attention : l'alimentation par le vidage et le bec Sigma ne peuvent être installés sur cette baignoire du fait du bec cascade monté en série.

☐ installation tête à droite

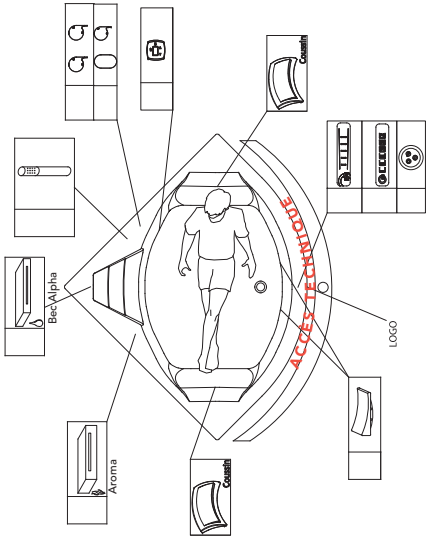

☐ installation tête à gauche

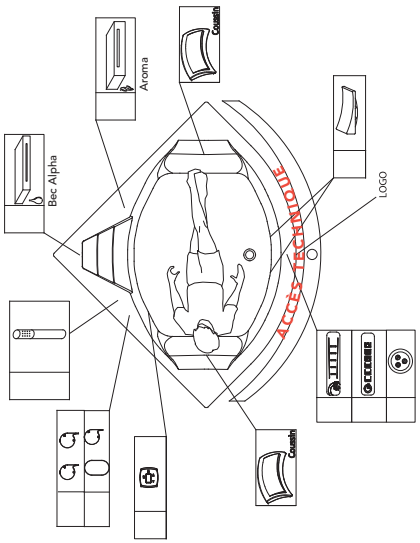

Modifications spécifiques

☐ Clavier non monté
☐ Bec verseur/Cascade non monté
☐ Robinetterie non montée
☐ Poignées non montées

Additif à la commande N° ... de la part de ...

Système choisi :
☐ Mix Color ☐ Silence&Air ☐ Sensation Air Pool ☐ Vitalité ☐ Air Hôtel ☐ Star Mixte Digit

Tablier :
☐ **Acrylique** ☐ angle

Cachet du distributeur

Milonga 180 x 100

litrage au vidage	poids de la baignoire équipée d'un système Mixte en kg	poids emballé avec palette et système Mixte en kg
280	95	111

Dimensions de la baignoire (en mm)

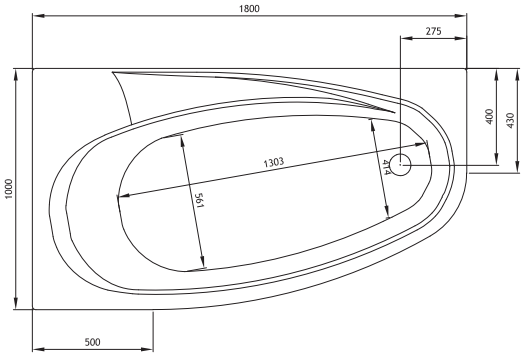

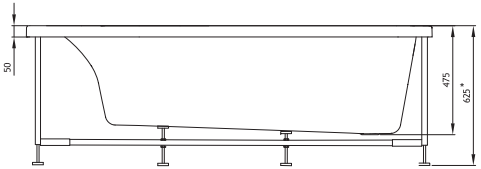

* Cette cote correspond à la hauteur de la baignoire équipée d'un tablier. Réglage des pieds +/- 5 mm.

Schéma technique de pré-installation (en cm)

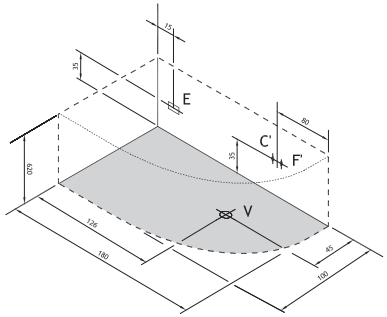

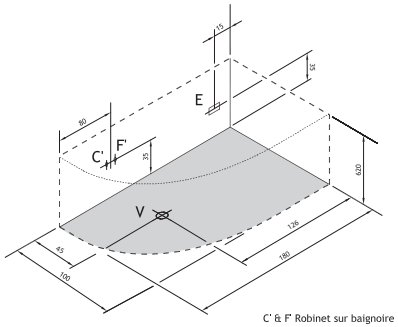

C' & F' Robinet sur baignoire

C - Arrivée d'eau chaude pour robinetterie Ø 16 mm
F - Arrivée d'eau froide pour robinetterie Ø 16 mm
V - Vidage Ø 40 mm
E - Alimentation électrique pour hydromassage IPX5

N.B. L'installation doit être effectuée après pose de carrelage et murs finis. Pour l'alimentation électrique et hydraulique, se référer à la notice d'installation fournie avec la baignoire

Emplacement des injecteurs et buses, selon le système

Mix Color

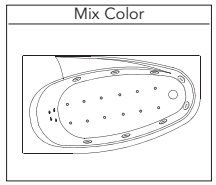

Silence&Air

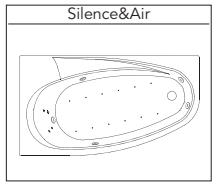

Sensation Air Pool

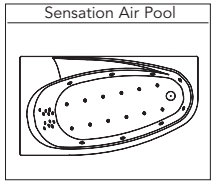

Vitalité

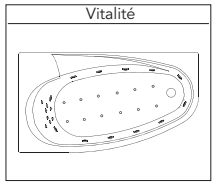

Air Hôtel

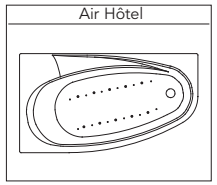

Emplacement des moteurs : sous la tête

Photos et dessins non contractuels. Kinedo se réserve le droit de toutes modifications dans le cadre de l'amélioration de ses produits.

Milonga 180 x 100

Préparation de Commande

À joindre à votre commande

E-mail : kinedo-balneospa@kinedo.com / Fax : 04 42 71 51 00

Kinedo

Devis en ligne
n° . . . . . .

RENSEIGNEMENTS IMPORTANTS CONCERNANT LA COMMANDE DE VOTRE BAIGNOIRE **Milonga 180 x 100**

Cette baignoire est disponible en version tête à droite ou tête à gauche. Merci de cocher les éléments optionnels que vous souhaitez installer sur votre baignoire (robinetterie, tabliers). **Sont livrés de série** : appuie-tête, vidage chromé ; sur les systèmes Mix Color, Silence & Air, Vitalité et Air Hôtel : spot Chromo ; sur le système Sensation Air Pool : spot Chromo, diffuseur Aromatherm Premium, connexion Bluetooth. Tous les éléments optionnels ou de série sont livrés pré-installés sur la baignoire, conformément au schéma ci-dessous. Si toutefois, vous souhaitiez recevoir ces éléments non montés, merci de le préciser dans la partie "Modifications spécifiques", ci-dessous.
Attention : l'alimentation par le vidage et le bec Sigma ne peuvent être installés sur cette baignoire du fait du bec cascade monté en série.

☐ installation tête à droite

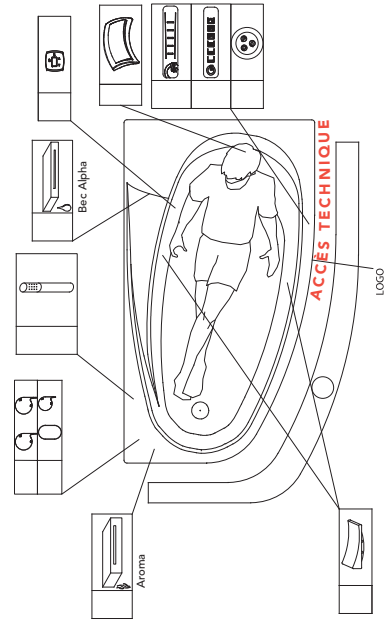

☐ installation tête à gauche

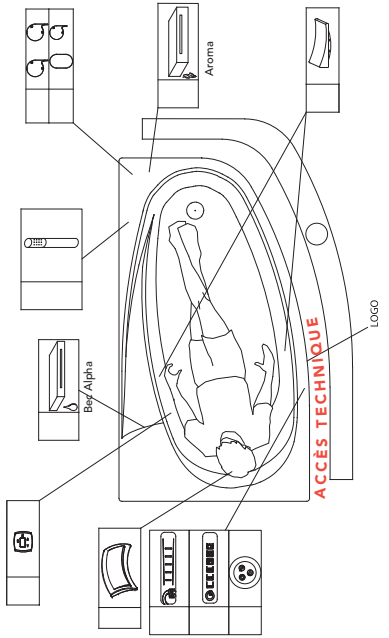

Modifications spécifiques

☐ Robinetterie non montée
☐ Poignées non montées
☐ Clavier non monté
☐ Bec verseur/Cascade non monté

Additif à la commande N° ... de la part de ...

Système choisi :
☐ Mix Color ☐ Silence&Air ☐ Sensation Air Pool ☐ Vitalité ☐ Air Hôtel

Tablier :
☐ **Acrylique** ☐ angle

Cachet du distributeur

Milonga 170 x 90

litrage au vidage	poids de la baignoire équipée d'un système Mixte en kg	poids emballé avec palette et système Mixte en kg
235	80	95

Dimensions de la baignoire (en mm)

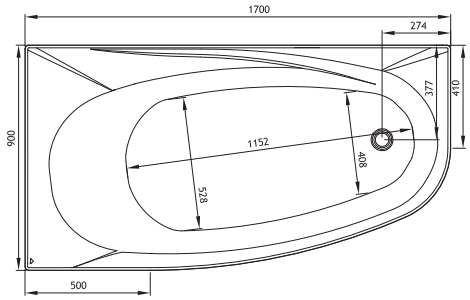

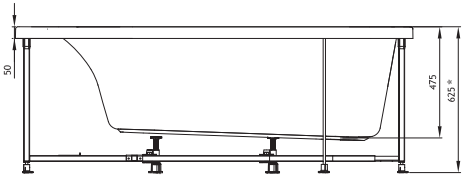

* Cette cote correspond à la hauteur de la baignoire équipée d'un tablier. Réglage des pieds +/- 5 mm.

Schéma technique de pré-installation (en cm)

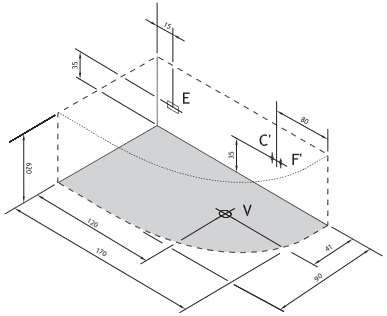

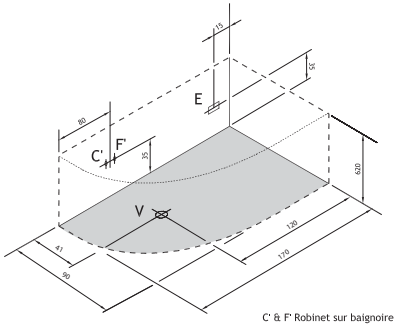

C' & F' Robinet sur baignoire

C - Arrivée d'eau chaude pour robinetterie Ø 16 mm
F - Arrivée d'eau froide pour robinetterie Ø 16 mm
V - Vidage Ø 40 mm
E - Alimentation électrique pour hydromassage IPX5

N.B. L'installation doit être effectuée après pose de carrelage et murs finis. Pour l'alimentation électrique et hydraulique, se référer à la notice d'installation fournie avec la baignoire

Emplacement des injecteurs et buses, selon le système

Mix Color

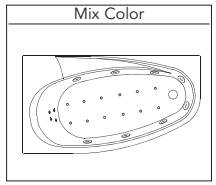

Silence&Air

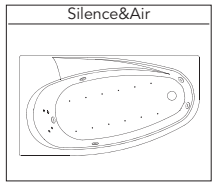

Sensation Air Pool

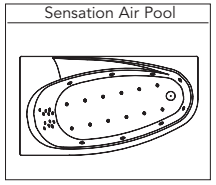

Vitalité

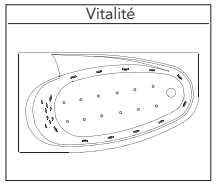

Air Hôtel

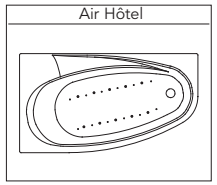

Emplacement des moteurs : sous la tête

Photos et dessins non contractuels. Kinedo se réserve le droit de toutes modifications dans le cadre de l'amélioration de ses produits.

Milonga 170 x 90

Préparation de Commande

À joindre à votre commande

E-mail : kinedo-balneospa@kinedo.com / Fax : 04 42 71 51 00

Kinedo

Devis en ligne
n° . . . . . .

RENSEIGNEMENTS IMPORTANTS CONCERNANT LA COMMANDE DE VOTRE BAIGNOIRE **Milonga 170 x 90**

Cette baignoire est disponible en version tête à droite ou tête à gauche. Merci de cocher les éléments optionnels que vous souhaitez installer sur votre baignoire (robinetterie, tabliers). **Sont livrés de série** : appuie-tête, vidage chromé ; sur les systèmes Mix Color, Silence & Air, Vitalité et Air Hôtel : spot Chromo ; sur le système Sensation Air Pool : spot Chromo, diffuseur Aromatherm Premium, connexion Bluetooth. Tous les éléments optionnels ou de série sont livrés pré-installés sur la baignoire, conformément au schéma ci-dessous. Si toutefois, vous souhaitiez recevoir ces éléments non montés, merci de le préciser dans la partie "Modifications spécifiques", ci-dessous.
Attention : l'alimentation par le vidage et le bec Sigma ne peuvent être installés sur cette baignoire du fait du bec cascade monté en série.

☐ installation tête à droite

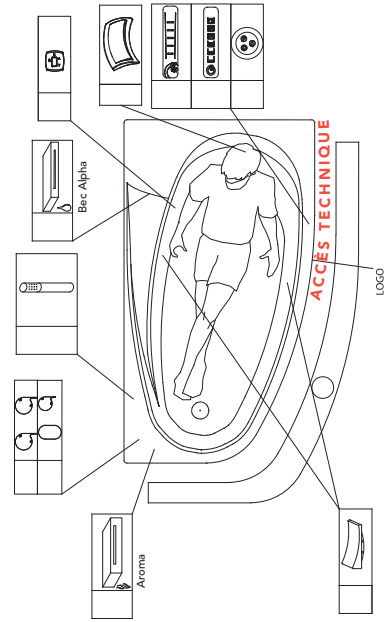

☐ installation tête à gauche

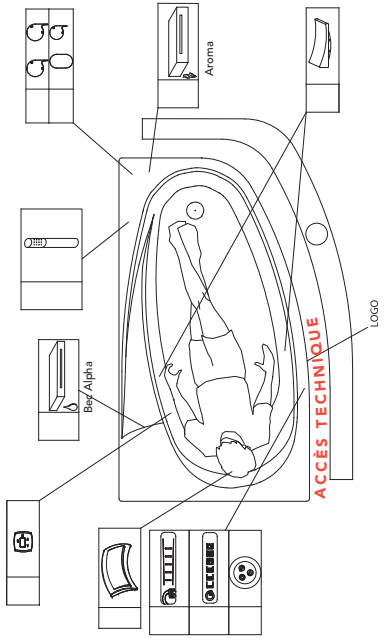

Modifications spécifiques

☐ Robinetterie non montée
☐ Poignées non montées
☐ Clavier non monté
☐ Bec verseur/Cascade non monté

Additif à la commande N° ... de la part de ...

Système choisi :
☐ Mix Color ☐ Silence&Air ☐ Sensation Air Pool ☐ Vitalité ☐ Air Hôtel

Tablier :
☐ **Acrylique** ☐ angle

Cachet du distributeur

Milonga 160 x 90

litrage au vidage	poids de la baignoire équipée d'un système Mixte en kg	poids emballé avec palette et système Mixte en kg
220	69	85

Dimensions de la baignoire (en mm)

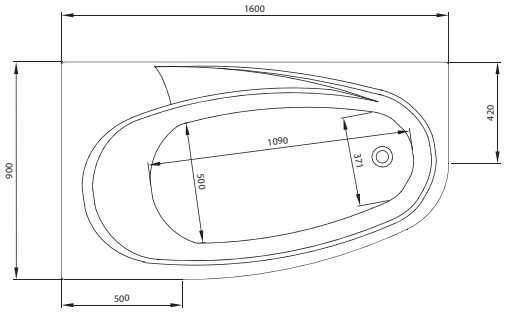

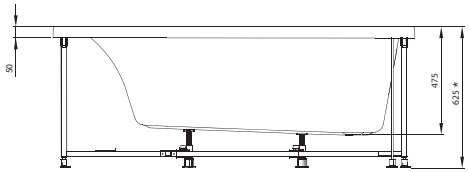

* Cette cote correspond à la hauteur de la baignoire équipée d'un tablier. Réglage des pieds +/- 5 mm.

Schéma technique de pré-installation (en cm)

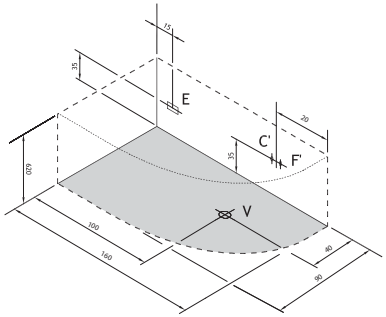

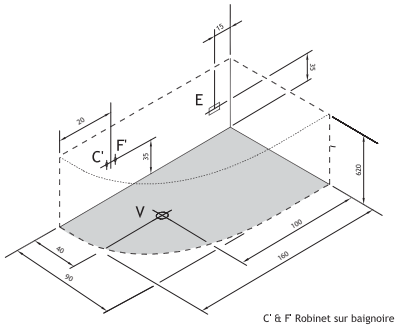

C' & F' Robinet sur baignoire

C - Arrivée d'eau chaude pour robinetterie Ø 16 mm
F - Arrivée d'eau froide pour robinetterie Ø 16 mm
V - Vidage Ø 40 mm
E - Alimentation électrique pour hydromassage IPX5

N.B. L'installation doit être effectuée après pose de carrelage et murs finis. Pour l'alimentation électrique et hydraulique, se référer à la notice d'installation fournie avec la baignoire

Emplacement des injecteurs et buses, selon le système

Mix Color

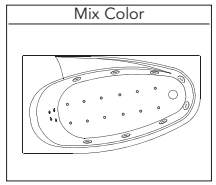

Silence&Air

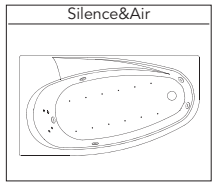

Sensation Air Pool

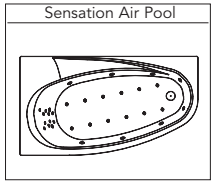

Vitalité

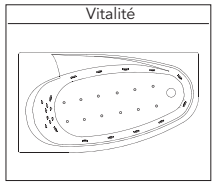

Air Hôtel

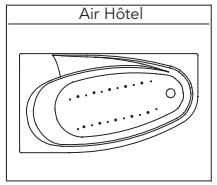

Emplacement des moteurs : sous la tête

Photos et dessins non contractuels. Kinedo se réserve le droit de toutes modifications dans le cadre de l'amélioration de ses produits.

Milonga 160 x 90

Préparation de Commande

À joindre à votre commande

E-mail : kinedo-balneospa@kinedo.com / Fax : 04 42 71 51 00

Kinedo

Devis en ligne
n° . . . . . .

RENSEIGNEMENTS IMPORTANTS CONCERNANT LA COMMANDE DE VOTRE BAIGNOIRE **Milonga 160 x 90**

Cette baignoire est disponible en version tête à droite ou tête à gauche. Merci de cocher les éléments optionnels que vous souhaitez installer sur votre baignoire (robinetterie, tabliers). **Sont livrés de série** : appuie-tête, vidage chromé ; sur les systèmes Mix Color, Silence & Air, Vitalité et Air Hôtel : spot Chromo ; sur le système Sensation Air Pool : spot Chromo, diffuseur Aromatherm Premium, connexion Bluetooth. Tous les éléments optionnels ou de série sont livrés pré-installés sur la baignoire, conformément au schéma ci-dessous. Si toutefois, vous souhaitiez recevoir ces éléments non montés, merci de le préciser dans la partie "Modifications spécifiques", ci-dessous.
Attention : l'alimentation par le vidage et le bec Sigma ne peuvent être installés sur cette baignoire du fait du bec cascade monté en série.

☐ installation tête à droite

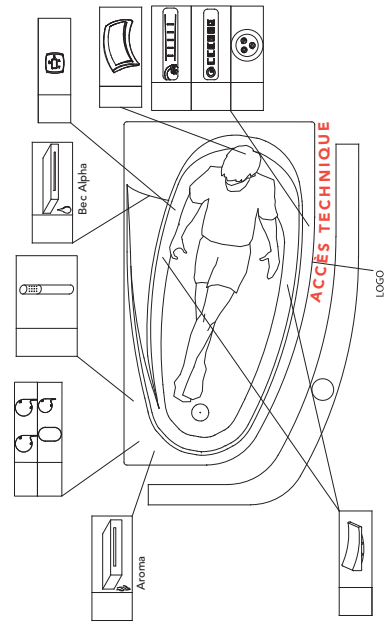

☐ installation tête à gauche

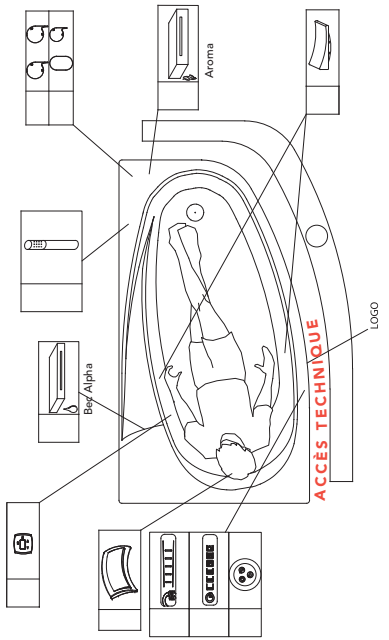

Modifications spécifiques

☐ Robinetterie non montée
☐ Poignées non montées
☐ Clavier non monté
☐ Bec verseur/Cascade non monté

Additif à la commande N° ... de la part de ...

Système choisi :
☐ Mix Color ☐ Silence&Air ☐ Sensation Air Pool ☐ Vitalité ☐ Air Hôtel

Tablier :
☐ **Acrylique** ☐ angle

Cachet du distributeur

Romanza 180 x 80

litrage au vidage	poids de la baignoire équipée d'un système Mixte en kg	poids emballé avec palette et système Mixte en kg
230	76	92

Dimensions de la baignoire (en mm)

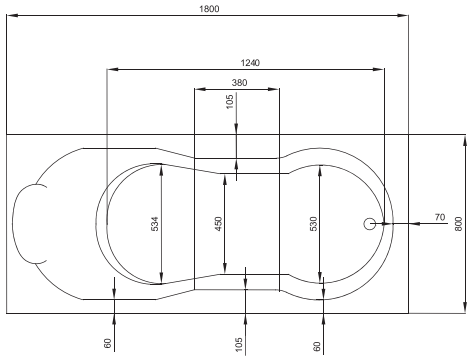

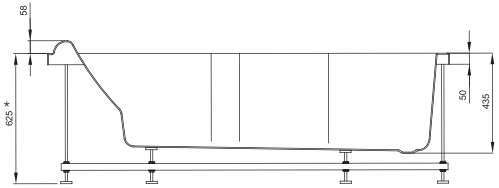

* Cette cote correspond à la hauteur de la baignoire équipée d'un tablier. Réglage des pieds +/- 5 mm.

Schéma technique de pré-installation (en cm)

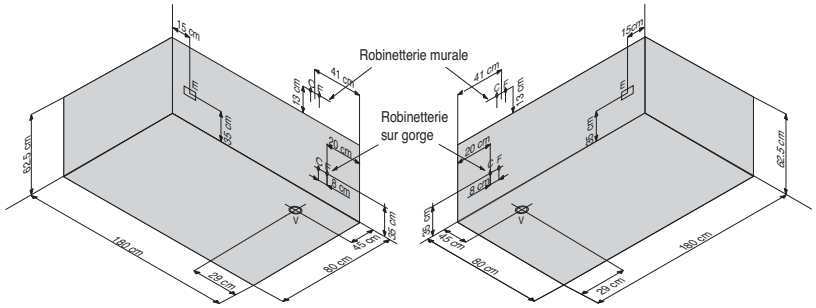

C - Arrivée d'eau chaude pour robinetterie Ø 16 mm
F - Arrivée d'eau froide pour robinetterie Ø 16 mm
V - Vidage Ø 40 mm
E - Alimentation électrique pour hydromassage IPX5

N.B. L'installation doit être effectuée après pose de carrelage et murs finis. Pour l'alimentation électrique et hydraulique, se référer à la notice d'installation fournie avec la baignoire

Emplacement des injecteurs et buses, selon le système

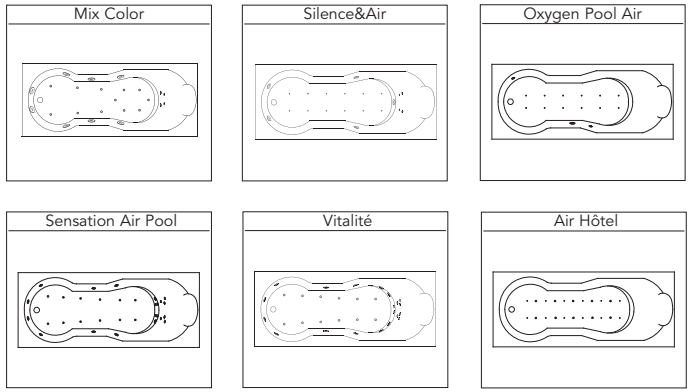

Emplacement des moteurs : sous la tête

Photos et dessins non contractuels. Kinedo se réserve le droit de toutes modifications dans le cadre de l'amélioration de ses produits.

Romanza 180 x 80

Préparation de Commande

À joindre à votre commande

E-mail : kinedo-balneospa@kinedo.com / Fax : 04 42 71 51 00

Kinedo

Devis en ligne
n° . . . . . .

RENSEIGNEMENTS IMPORTANTS CONCERNANT LA COMMANDE DE VOTRE BAIGNOIRE **Romanza 180 x 80**

Cette baignoire est disponible en version tête à droite ou tête à gauche. Merci de cocher les éléments optionnels que vous souhaitez installer sur votre baignoire (robinetterie, tabliers). **Sont livrés de série** : appuie-tête, vidage chromé ; sur les systèmes Mix Color, Silence & Air, Vitalité, Oxygen Pool Air et Air Hôtel : spot Chromo ; sur le système Sensation Air Pool : spot Chromo, diffuseur Aromatherm Premium, connexion Bluetooth. Tous les éléments optionnels ou de série sont livrés pré-installés sur la baignoire, conformément au schéma ci-dessous. Si toutefois, vous souhaitiez recevoir ces éléments non montés, merci de le préciser dans la partie "Modifications spécifiques", ci-dessous.

☐ installation tête à droite

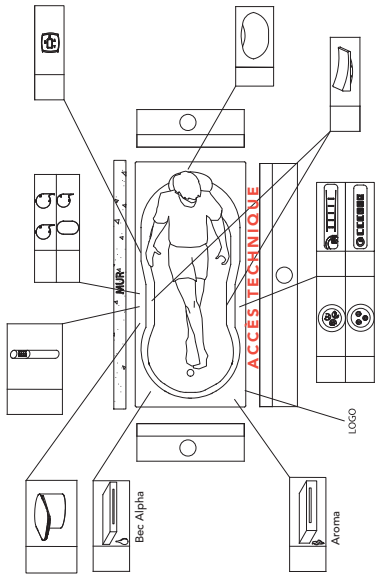

☐ installation tête à gauche

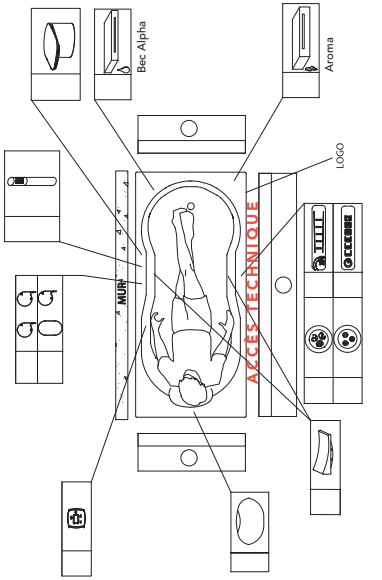

Modifications spécifiques

☐ Clavier non monté
☐ Bec verseur/Cascade non monté

☐ Alimentation par le vidage (en remplacement du vidage standard)

☐ Robinetterie non montée
☐ Poignées non montées

Additif à la commande N° ... de la part de ...

Système choisi : ☐ Mix Color ☐ Silence&Air ☐ Sensation Air Pool ☐ Air Hôtel
☐ Vitalité ☐ Oxygen Pool Air

Tablier : ☐ **Acrylique** ☐ façade ☐ côté
☐ **Verre** ☐ blanc façade ☐ noir façade
☐ blanc côté ☐ noir côté
☐ **Pare bain**

☐ **Bi-matière façade :** *
simple ☐ *verre noir*
aluminium ☐ *laqué rouge*
☐ ***Bi-matière côté***

☐ **Effet bois**
foncé façade ☐ *foncé côté*
clair façade ☐ *clair côté*

** Façade : bi-matière / Retour : acrylique spécial pour tablier bi-matière*

Possibilité de configuration îlot pour les tabliers verre, bi-matière et effet bois

Cachet du distributeur

Romanza 170 x 75

litrage au vidage	poids de la baignoire équipée d'un système Mixte en kg	poids emballé avec palette et système Mixte en kg
200	73	89

Dimensions de la baignoire (en mm)

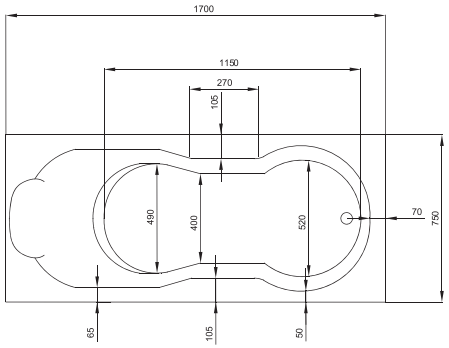

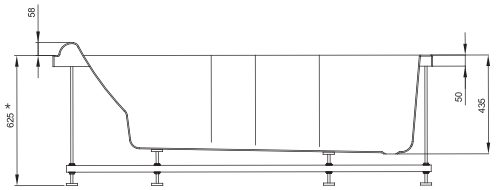

* Cette cote correspond à la hauteur de la baignoire équipée d'un tablier. Réglage des pieds +/- 5 mm.

Schéma technique de pré-installation (en cm)

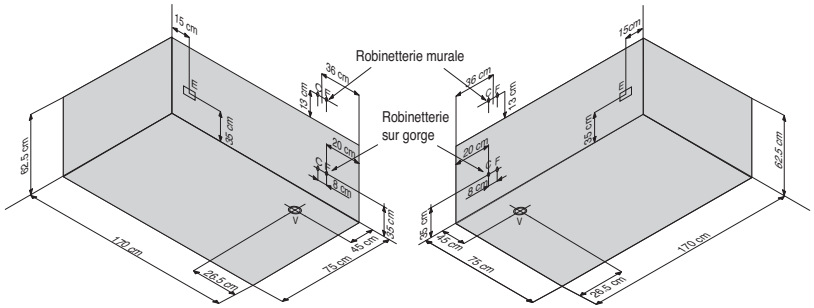

C - Arrivée d'eau chaude pour robinetterie Ø 16 mm
F - Arrivée d'eau froide pour robinetterie Ø 16 mm
V - Vidage Ø 40 mm
E - Alimentation électrique pour hydromassage IPX5

N.B. L'installation doit être effectuée après pose de carrelage et murs finis. Pour l'alimentation électrique et hydraulique, se référer à la notice d'installation fournie avec la baignoire

Emplacement des injecteurs et buses, selon le système

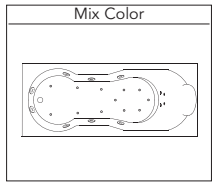

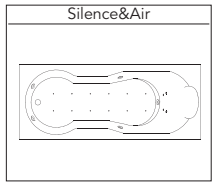

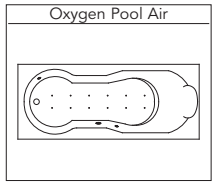

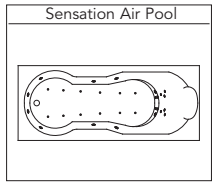

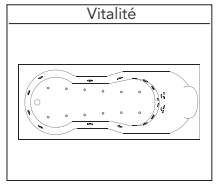

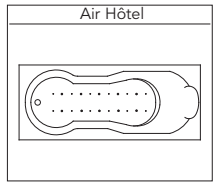

Emplacement des moteurs : sous la tête

Photos et dessins non contractuels. Kinedo se réserve le droit de toutes modifications dans le cadre de l'amélioration de ses produits.

Romanza 170 x 75

Préparation de Commande

À joindre à votre commande

E-mail : kinedo-balneospa@kinedo.com / Fax : 04 42 71 51 00

Kinedo

Devis en ligne
n° . . . . . .

RENSEIGNEMENTS IMPORTANTS CONCERNANT LA COMMANDE DE VOTRE BAIGNOIRE **Romanza 170 x 75**

Cette baignoire est disponible en version tête à droite ou tête à gauche. Merci de cocher les éléments optionnels que vous souhaitez installer sur votre baignoire (robinetterie, tabliers). **Sont livrés de série** : appuie-tête, vidage chromé ; sur les systèmes Mix Color, Silence & Air, Vitalité, Oxygen Pool Air et Air Hôtel : spot Chromo ; sur le système Sensation Air Pool : spot Chromo, diffuseur Aromatherm Premium, connexion Bluetooth. Tous les éléments optionnels ou de série sont livrés pré-installés sur la baignoire, conformément au schéma ci-dessous. Si toutefois, vous souhaitiez recevoir ces éléments non montés, merci de le préciser dans la partie "Modifications spécifiques", ci-dessous.

☐ installation tête à droite

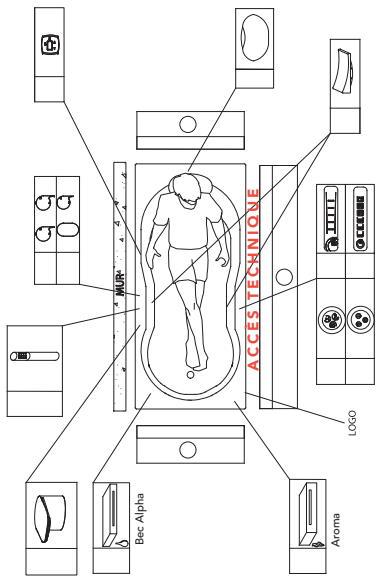

☐ installation tête à gauche

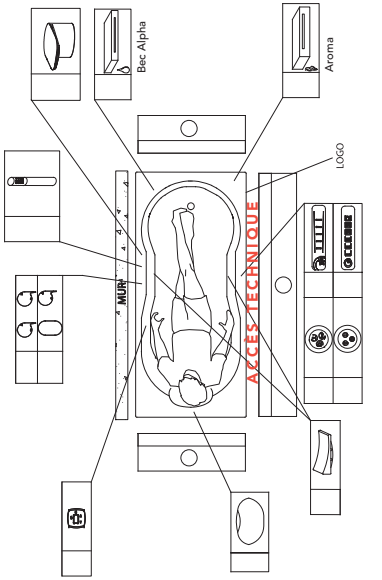

☐ Robinetterie non montée
☐ Poignées non montées

☐ Alimentation par le vidage (en remplacement du vidage standard)

☐ Clavier non monté
☐ Bec verseur/Cascade non monté

Modifications spécifiques

Additif à la commande N° ... de la part de ...

Système choisi : ☐ Mix Color ☐ Silence&Air ☐ Sensation Air Pool ☐ Air Hôtel
☐ Vitalité ☐ Oxygen Pool Air

Tablier : ☐ **Acrylique** ☐ façade ☐ côté ☐ **Bi-matière façade :** * ☐ **Effet bois** ☐ *foncé façade* ☐ *foncé côté*
☐ *simple* ☐ *verre noir* ☐ *clair façade* ☐ *clair côté*
☐ *aluminium* ☐ *laqué rouge*
☐ ***Bi-matière côté***

☐ **Verre** ☐ blanc façade ☐ noir façade ☐ blanc côté ☐ noir côté

☐ **Pare bain**

Possibilité de configuration îlot pour les tabliers verre, bi-matière et effet bois

**** Façade : bi-matière / Retour : acrylique spécial pour tablier bi-matière***

Cachet du distributeur

Romanza 160 x 70

litrage au vidage	poids de la baignoire équipée d'un système Mixte en kg	poids emballé avec palette et système Mixte en kg
170	66	82

Dimensions de la baignoire (en mm)

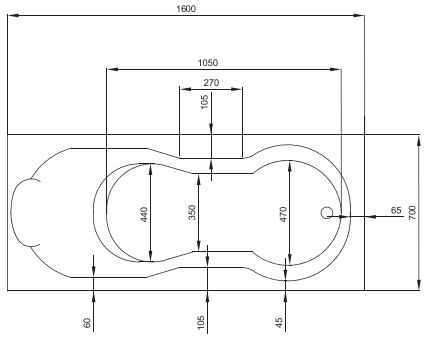

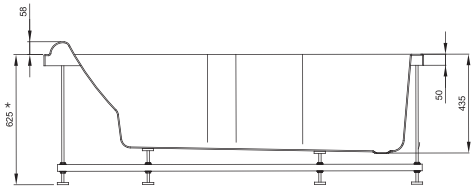

* Cette cote correspond à la hauteur de la baignoire équipée d'un tablier. Réglage des pieds +/- 5 mm.

Schéma technique de pré-installation (en cm)

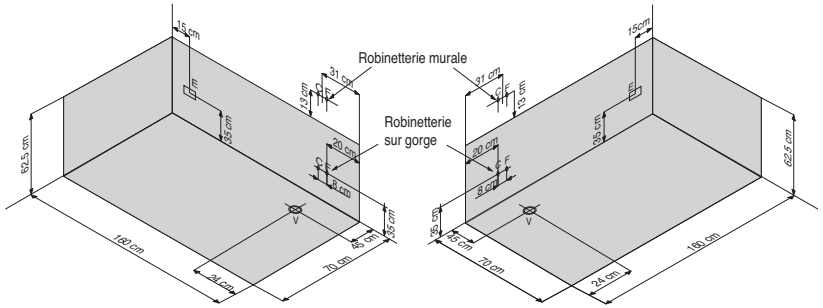

C - Arrivée d'eau chaude pour robinetterie Ø 16 mm
F - Arrivée d'eau froide pour robinetterie Ø 16 mm
V - Vidage Ø 40 mm
E - Alimentation électrique pour hydromassage IPX5

N.B. L'installation doit être effectuée après pose de carrelage et murs finis. Pour l'alimentation électrique et hydraulique, se référer à la notice d'installation fournie avec la baignoire

Emplacement des injecteurs et buses, selon le système

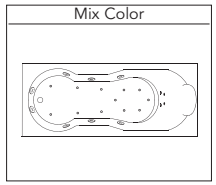

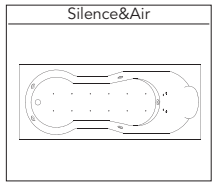

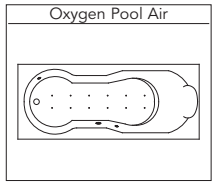

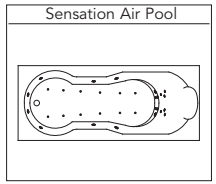

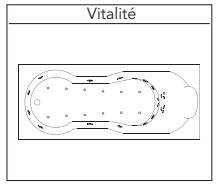

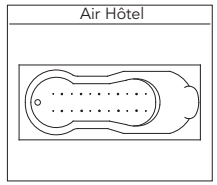

Emplacement des moteurs : sous la tête

Photos et dessins non contractuels. Kinedo se réserve le droit de toutes modifications dans le cadre de l'amélioration de ses produits.

Romanza 160 x 70

Préparation de Commande

À joindre à votre commande

E-mail : kinedo-balneospa@kinedo.com / Fax : 04 42 71 51 00

Kinedo

Devis en ligne
n° . . . . . .

RENSEIGNEMENTS IMPORTANTS CONCERNANT LA COMMANDE DE VOTRE BAIGNOIRE **Romanza 160 x 70**

Cette baignoire est disponible en version tête à droite ou tête à gauche. Merci de cocher les éléments optionnels que vous souhaitez installer sur votre baignoire (robinetterie, tabliers). **Sont livrés de série** : appuie-tête, vidage chromé ; sur les systèmes Mix Color, Silence & Air, Vitalité, Oxygen Pool Air et Air Hôtel : spot Chromo ; sur le système Sensation Air Pool : spot Chromo, diffuseur Aromatherm Premium, connexion Bluetooth. Tous les éléments optionnels ou de série sont livrés pré-installés sur la baignoire, conformément au schéma ci-dessous. Si toutefois, vous souhaitiez recevoir ces éléments non montés, merci de le préciser dans la partie "Modifications spécifiques", ci-dessous.

☐ installation tête à droite

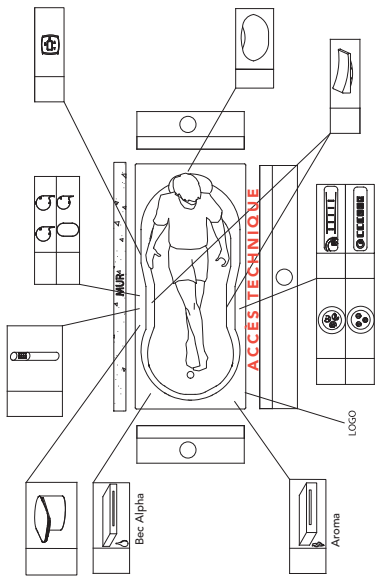

☐ installation tête à gauche

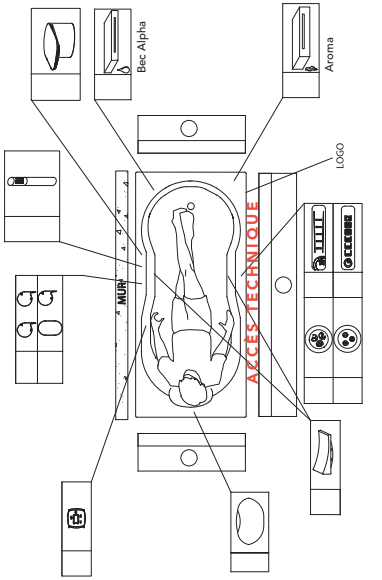

Modifications spécifiques

☐ Clavier non monté
☐ Bec verseur/Cascade non monté

☐ Alimentation par le vidage (en remplacement du vidage standard)

☐ Robinetterie non montée
☐ Poignées non montées

Cachet du distributeur

Additif à la commande N° ... de la part de ...

Système choisi : ☐ Mix Color ☐ Silence&Air ☐ Sensation Air Pool ☐ Air Hôtel ☐ Vitalité ☐ Oxygen Pool Air

Tablier :
☐ **Verre** ☐ blanc façade ☐ noir façade ☐ blanc côté ☐ noir côté
☐ **Pare bain**

☐ **Effet bois** ☐ *foncé façade* ☐ *foncé côté* ☐ *clair façade* ☐ *clair côté*

☐ **Bi-matière façade :** * ☐ *simple* ☐ *verre noir* ☐ *aluminium* ☐ *laqué rouge*
☐ ***Bi-matière côté***

** Façade : bi-matière / Retour : acrylique spécial pour tablier bi-matière*

Possibilité de configuration îlot pour les tabliers verre, bi-matière et effet bois

Zumba 180 x 80

litrage au vidage	poids de la baignoire équipée d'un système Mixte en kg	poids emballé avec palette et système Mixte en kg
260	76	92

Dimensions de la baignoire (en mm)

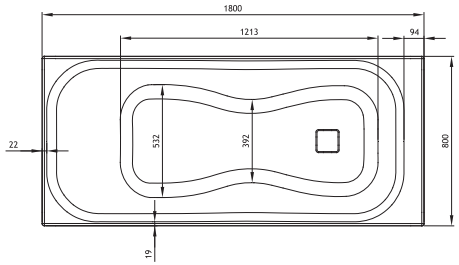

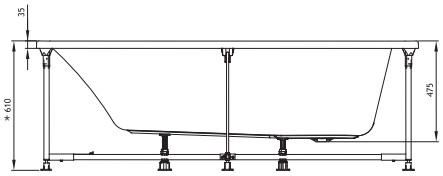

* Cette cote correspond à la hauteur de la baignoire équipée d'un tablier. Réglage des pieds +/- 5 mm.

Schéma technique de pré-installation (en cm)

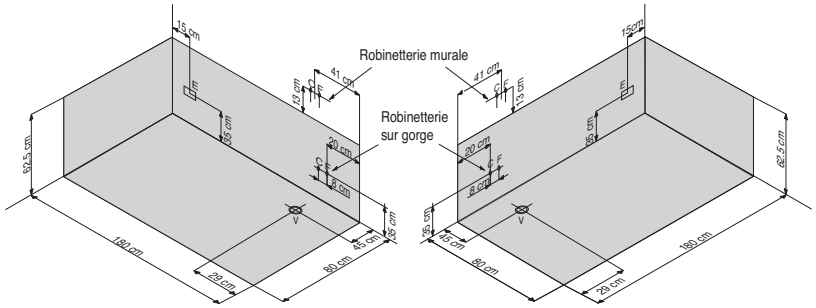

C - Arrivée d'eau chaude pour robinetterie Ø 16 mm
F - Arrivée d'eau froide pour robinetterie Ø 16 mm
V - Vidage Ø 40 mm
E - Alimentation électrique pour hydromassage IPX5

N.B. L'installation doit être effectuée après pose de carrelage et murs finis. Pour l'alimentation électrique et hydraulique, se référer à la notice d'installation fournie avec la baignoire

Emplacement des injecteurs et buses, selon le système

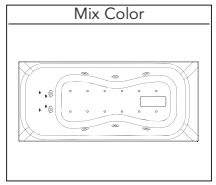

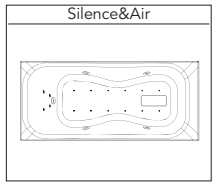

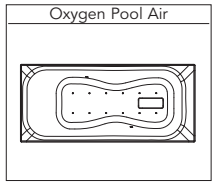

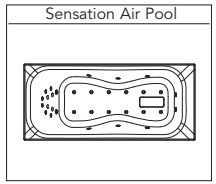

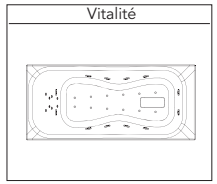

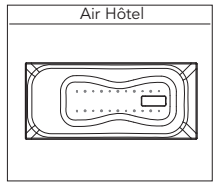

Emplacement des moteurs : sous la tête

Photos et dessins non contractuels. Kinedo se réserve le droit de toutes modifications dans le cadre de l'amélioration de ses produits.

Zumba 180 x 80

Préparation de Commande

À joindre à votre commande

E-mail : kinedo-balneospa@kinedo.com / Fax : 04 42 71 51 00

Kinedo

Devis en ligne
n° . . . . . .

RENSEIGNEMENTS IMPORTANTS CONCERNANT LA COMMANDE DE VOTRE BAIGNOIRE **Zumba 180 x 80**

Cette baignoire est disponible en version tête à droite ou tête à gauche. Merci de cocher les éléments optionnels que vous souhaitez installer sur votre baignoire (robinetterie, tabliers). **Sont livrés de série** : appuie-tête, vidage chromé ; sur les systèmes Mix Color, Silence & Air, Vitalité, Oxygen Pool Air et Air Hôtel : spot Chromo ; sur le système Sensation Air Pool : spot Chromo, diffuseur Aromatherm Premium, connexion Bluetooth. Tous les éléments optionnels ou de série sont livrés pré-installés sur la baignoire, conformément au schéma ci-dessous. Si toutefois, vous souhaitiez recevoir ces éléments non montés, merci de le préciser dans la partie "Modifications spécifiques", ci-dessous.

☐ installation tête à droite

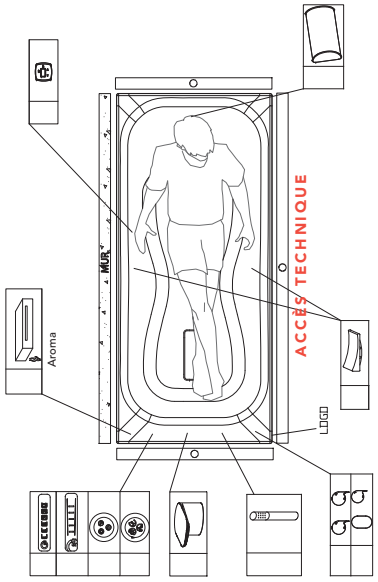

☐ installation tête à gauche

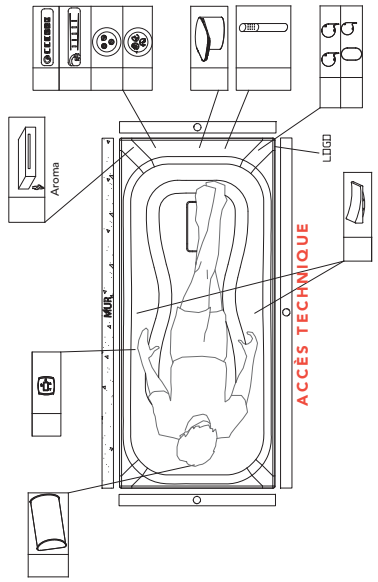

☐ Robinetterie non montée

Alimentation par le vidage (en remplacement du vidage standard)

☐ Clavier non monté
☐ Bec verseur/Cascade non monté

Modifications spécifiques

Cachet du distributeur

Additif à la commande N° ... de la part de ...

Système choisi : ☐ Mix Color ☐ Silence&Air ☐ Sensation Air Pool ☐ Air Hôtel ☐ Vitalité ☐ Oxygen Pool Air

Tablier : ☐ **Acrylique** ☐ façade ☐ côté ☐ **Bi-matière façade :** * ☐ **Effet bois** ☐ *foncé façade* ☐ *foncé côté* ☐ *clair façade* ☐ *clair côté*

☐ **Verre** ☐ blanc façade ☐ noir façade ☐ blanc côté ☐ noir côté ☐ *simple* ☐ *verre noir* ☐ *aluminium* ☐ *laqué rouge* ☐ ***Bi-matière côté***

☐ **Pare bain**

** Façade : bi-matière / Retour : acrylique spécial pour tablier bi-matière*

Possibilité de configuration îlot pour les tabliers verre, bi-matière et effet bois

Zumba 170 x 75

litrage au vidage	poids de la baignoire équipée d'un système Mixte en kg	poids emballé avec palette et système Mixte en kg
230	76	90

Dimensions de la baignoire (en mm)

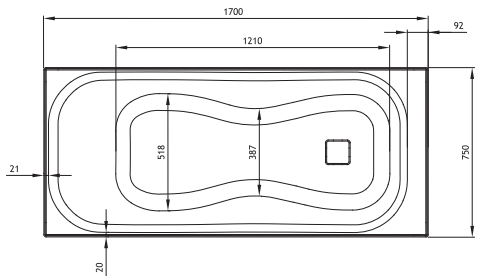

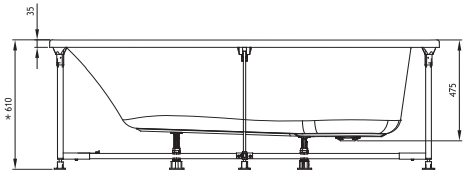

* Cette cote correspond à la hauteur de la baignoire équipée d'un tablier. Réglage des pieds +/- 5 mm.

Schéma technique de pré-installation (en cm)

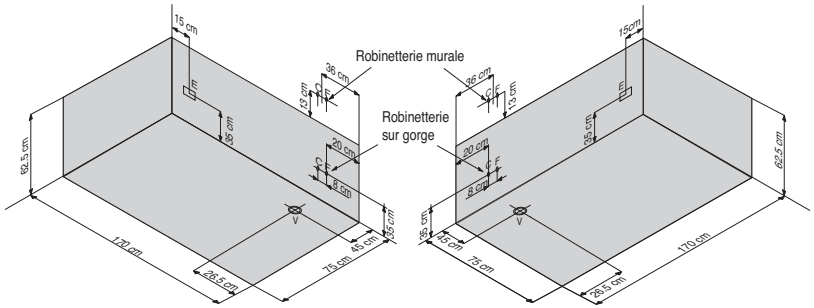

C - Arrivée d'eau chaude pour robinetterie Ø 16 mm
F - Arrivée d'eau froide pour robinetterie Ø 16 mm
V - Vidage Ø 40 mm
E - Alimentation électrique pour hydromassage IPX5

N.B. L'installation doit être effectuée après pose de carrelage et murs finis. Pour l'alimentation électrique et hydraulique, se référer à la notice d'installation fournie avec la baignoire

Emplacement des injecteurs et buses, selon le système

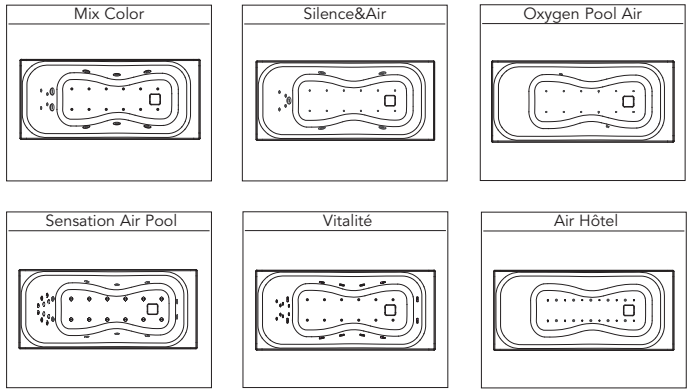

Emplacement des moteurs : sous la tête

Photos et dessins non contractuels. Kinedo se réserve le droit de toutes modifications dans le cadre de l'amélioration de ses produits.

Zumba 170 x 75

Préparation de Commande

À joindre à votre commande

E-mail : kinedo-balneospa@kinedo.com / Fax : 04 42 71 51 00

Kinedo

Devis en ligne
n° . . . . . .

RENSEIGNEMENTS IMPORTANTS CONCERNANT LA COMMANDE DE VOTRE BAIGNOIRE **Zumba 170 x 75**

Cette baignoire est disponible en version tête à droite ou tête à gauche. Merci de cocher les éléments optionnels que vous souhaitez installer sur votre baignoire (robinetterie, tabliers). **Sont livrés de série** : appuie-tête, vidage chromé ; sur les systèmes Mix Color, Silence & Air, Vitalité, Oxygen Pool Air et Air Hôtel : spot Chromo ; sur le système Sensation Air Pool : spot Chromo, diffuseur Aromatherm Premium, connexion Bluetooth. Tous les éléments optionnels ou de série sont livrés pré-installés sur la baignoire, conformément au schéma ci-dessous. Si toutefois, vous souhaitiez recevoir ces éléments non montés, merci de le préciser dans la partie "Modifications spécifiques", ci-dessous.

☐ installation tête à droite

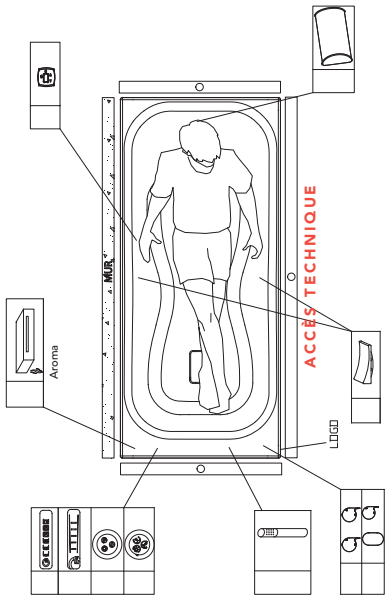

☐ installation tête à gauche

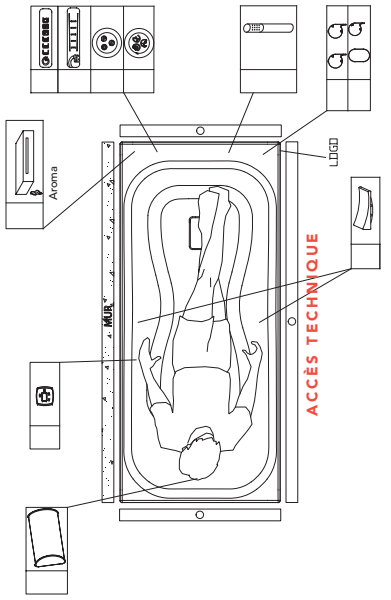

☐ Robinetterie non montée

☐ Alimentation par le vidage (en remplacement du vidage standard)

☐ Clavier non monté

☐ Bec verseur/Cascade non monté

Modifications spécifiques

Cachet du distributeur

Additif à la commande N° ... de la part de ...

Système choisi : ☐ Mix Color ☐ Silence&Air ☐ Sensation Air Pool ☐ Air Hôtel ☐ Vitalité ☐ Oxygen Pool Air

Tablier : ☐ **Acrylique** ☐ façade ☐ côté ☐ **Bi-matière façade : *** ☐ *simple* ☐ *verre noir* ☐ *aluminium* ☐ *laqué rouge* ☐ ***Bi-matière côté*** ☐ **Effet bois** ☐ *foncé façade* ☐ *foncé côté* ☐ *clair façade* ☐ *clair côté*

☐ **Verre** ☐ blanc façade ☐ noir façade ☐ blanc côté ☐ noir côté

☐ **Pare bain**

**** Façade : bi-matière / Retour : acrylique spécial pour tablier bi-matière***

Possibilité de configuration îlot pour les tabliers verre, bi-matière et effet bois

Zumba 170 x 70

litrage au vidage	poids de la baignoire équipée d'un système Mixte en kg	poids emballé avec palette et système Mixte en kg
220	76	90

Dimensions de la baignoire (en mm)

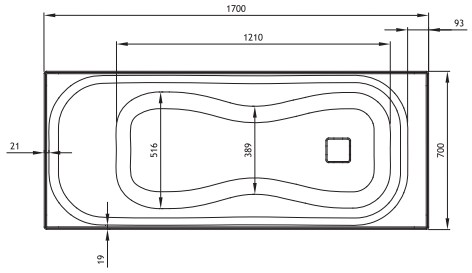

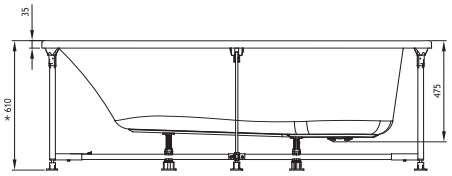

* Cette cote correspond à la hauteur de la baignoire équipée d'un tablier. Réglage des pieds +/- 5 mm.

Schéma technique de pré-installation (en cm)

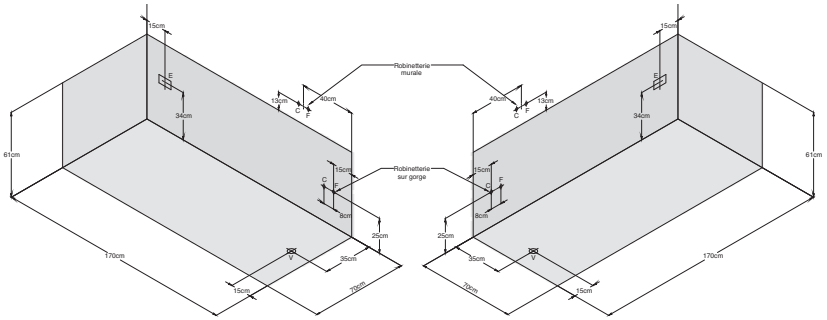

C - Arrivée d'eau chaude pour robinetterie Ø 16 mm
F - Arrivée d'eau froide pour robinetterie Ø 16 mm
V - Vidage Ø 40 mm
E - Alimentation électrique pour hydromassage IPX5

N.B. L'installation doit être effectuée après pose de carrelage et murs finis. Pour l'alimentation électrique et hydraulique, se référer à la notice d'installation fournie avec la baignoire

Emplacement des injecteurs et buses, selon le système

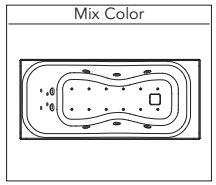

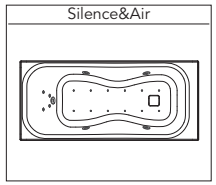

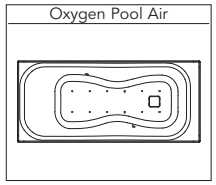

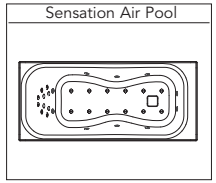

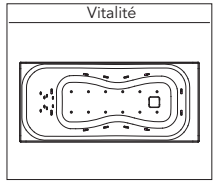

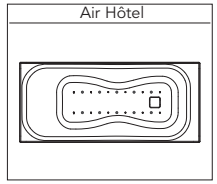

Emplacement des moteurs : sous la tête

Photos et dessins non contractuels. Kinedo se réserve le droit de toutes modifications dans le cadre de l'amélioration de ses produits.

Zumba 170 x 70

Préparation de Commande

À joindre à votre commande

E-mail : kinedo-balneospa@kinedo.com / Fax : 04 42 71 51 00

Kinedo

Devis en ligne
n° . . . . . .

RENSEIGNEMENTS IMPORTANTS CONCERNANT LA COMMANDE DE VOTRE BAIGNOIRE **Zumba 170 x 70**

Cette baignoire est disponible en version tête à droite ou tête à gauche. Merci de cocher les éléments optionnels que vous souhaitez installer sur votre baignoire (robinetterie, tabliers). **Sont livrés de série** : appuie-tête, vidage chromé ; sur les systèmes Mix Color, Silence & Air, Vitalité, Oxygen Pool Air et Air Hôtel : spot Chromo ; sur le système Sensation Air Pool : spot Chromo, diffuseur Aromatherm Premium, connexion Bluetooth. Tous les éléments optionnels ou de série sont livrés pré-installés sur la baignoire, conformément au schéma ci-dessous. Si toutefois, vous souhaitiez recevoir ces éléments non montés, merci de le préciser dans la partie "Modifications spécifiques", ci-dessous.

☐ installation tête à droite

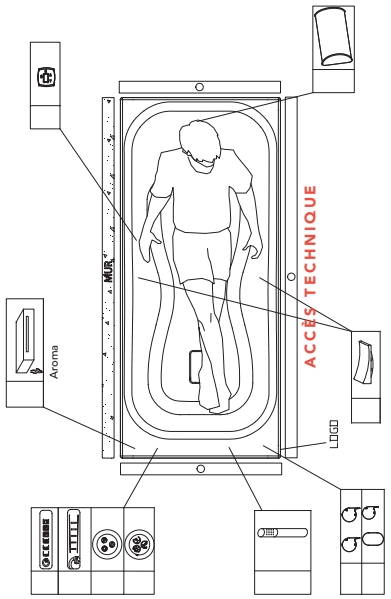

☐ installation tête à gauche

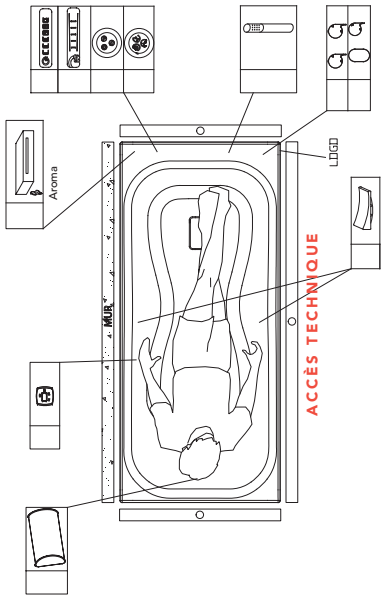

☐ Robinetterie non montée

☐ Alimentation par le vidage (en remplacement du vidage standard)

☐ Clavier non monté

☐ Bec verseur/Cascade non monté

Modifications spécifiques

Cachet du distributeur

Additif à la commande N° ... de la part de ...

Système choisi : ☐ Mix Color ☐ Silence&Air ☐ Sensation Air Pool ☐ Air Hôtel ☐ Vitalité ☐ Oxygen Pool Air

Tablier : ☐ **Acrylique** ☐ façade ☐ côté ☐ **Bi-matière façade : *** ☐ *simple* ☐ *verre noir* ☐ **Effet bois** ☐ *foncé façade* ☐ *foncé côté* ☐ *clair façade* ☐ *clair côté*

☐ **Verre** ☐ blanc façade ☐ noir façade ☐ blanc côté ☐ noir côté ☐ *aluminium* ☐ *laqué rouge* ☐ ***Bi-matière côté***

☐ **Pare bain**

**** Façade : bi-matière / Retour : acrylique spécial pour tablier bi-matière***

Possibilité de configuration îlot pour les tabliers verre, bi-matière et effet bois

Concerto 200 x 95

litrage au vidage	poids de la baignoire équipée d'un système Mixte en kg	poids emballé avec palette et système Mixte en kg
420	95	111

Dimensions de la baignoire (en mm)

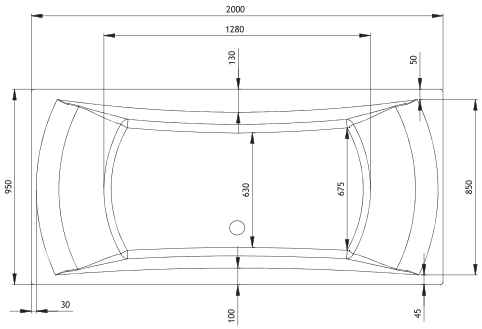

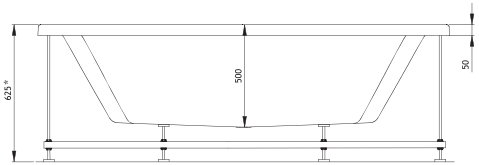

* Cette cote correspond à la hauteur de la baignoire équipée d'un tablier. Réglage des pieds +/- 5 mm.

Schéma technique de pré-installation (en cm)

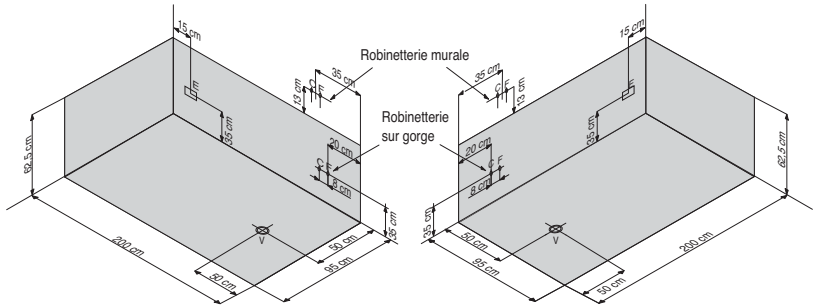

C - Arrivée d'eau chaude pour robinetterie Ø 16 mm
F - Arrivée d'eau froide pour robinetterie Ø 16 mm
V - Vidage Ø 40 mm
E - Alimentation électrique pour hydromassage IPX5

N.B. L'installation doit être effectuée après pose de carrelage et murs finis. Pour l'alimentation électrique et hydraulique, se référer à la notice d'installation fournie avec la baignoire

Emplacement des injecteurs et buses, selon le système

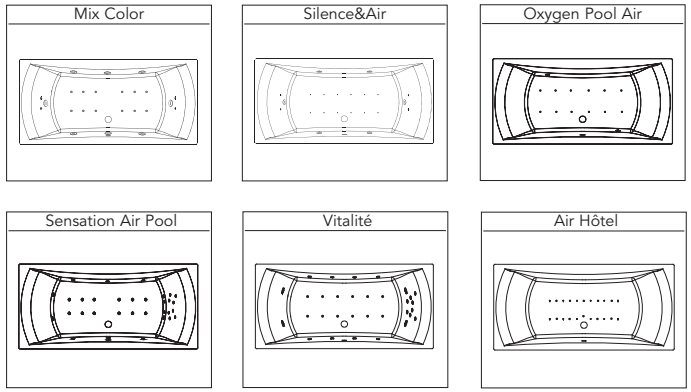

Emplacement des moteurs : sous la tête

Photos et dessins non contractuels. Kinedo se réserve le droit de toutes modifications dans le cadre de l'amélioration de ses produits.

Concerto 200 x 95

Préparation de Commande

À joindre à votre commande

E-mail : kinedo-balneospa@kinedo.com / Fax : 04 42 71 51 00

Kinedo

Devis en ligne
n° . . . . . .

RENSEIGNEMENTS IMPORTANTS CONCERNANT LA COMMANDE DE VOTRE BAIGNOIRE **Concerto 200 x 95**

Cette baignoire est disponible en version tête à droite ou tête à gauche. Merci de cocher les éléments optionnels que vous souhaitez installer sur votre baignoire (robinetterie, tabliers). **Sont livrés de série** : appuie-tête, vidage chromé ; sur les systèmes Mix Color, Silence & Air, Vitalité, Oxygen Pool Air et Air Hôtel : spot Chromo ; sur le système Sensation Air Pool : spot Chromo, diffuseur Aromatherm Premium, connexion Bluetooth. Tous les éléments optionnels ou de série sont livrés pré-installés sur la baignoire, conformément au schéma ci-dessous. Si toutefois, vous souhaitiez recevoir ces éléments non montés, merci de le préciser dans la partie "Modifications spécifiques", ci-dessous.

☐ installation tête à droite

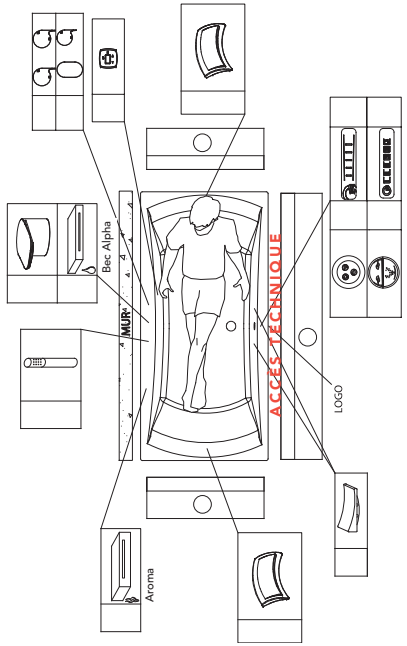

☐ installation tête à gauche

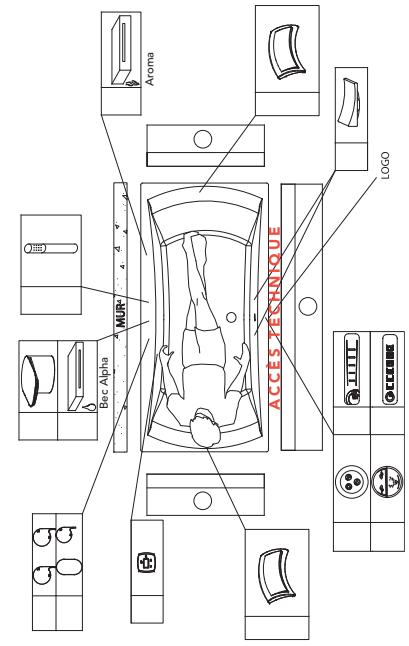

Modifications spécifiques

☐ Clavier non monté
☐ Bec verseur/Cascade non monté

☐ Alimentation par le vidage (en remplacement du vidage standard)

☐ Robinetterie non montée
☐ Poignées non montées

Additif à la commande N° ... de la part de ...

Système choisi :
☐ Mix Color ☐ Silence&Air ☐ Sensation Air Pool ☐ Vitalité ☐ Air Hôtel ☐ Oxygen Pool Air

Tablier :
☐ **Verre** ☐ blanc façade ☐ noir façade ☐ blanc côté ☐ noir côté

☐ **Effet bois**
☐ **Bi-matière façade :** *
☐ *simple* ☐ *verre noir* ☐ *aluminium* ☐ *laqué rouge*
☐ ***Bi-matière côté***
☐ *foncé façade* ☐ *foncé côté*
☐ *clair façade* ☐ *clair côté*

** Façade : bi-matière / Retour : acrylique spécial pour tablier bi-matière*

Possibilité de configuration îlot pour les tabliers verre, bi-matière et effet bois

Cachet du distributeur

Concerto 190 x 90

litrage au vidage	poids de la baignoire équipée d'un système Mixte en kg	poids emballé avec palette et système Mixte en kg
380	95	111

Dimensions de la baignoire (en mm)

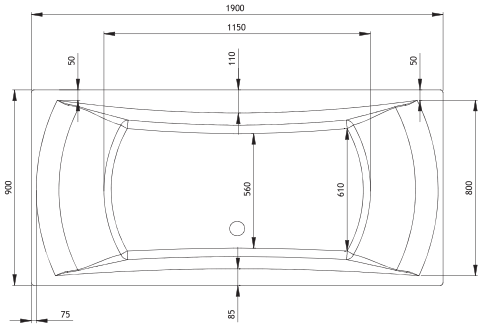

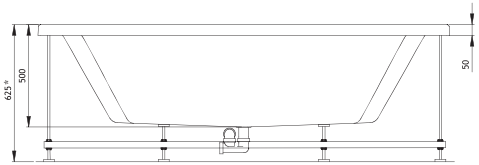

* Cette cote correspond à la hauteur de la baignoire équipée d'un tablier. Réglage des pieds +/- 5 mm.

Schéma technique de pré-installation (en cm)

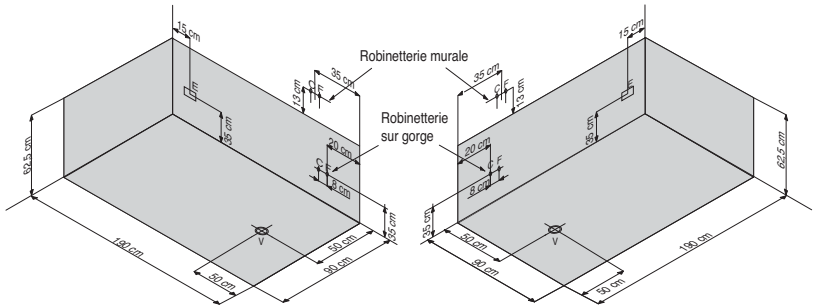

C - Arrivée d'eau chaude pour robinetterie Ø 16 mm
F - Arrivée d'eau froide pour robinetterie Ø 16 mm
V - Vidage Ø 40 mm
E - Alimentation électrique pour hydromassage IPX5

N.B. L'installation doit être effectuée après pose de carrelage et murs finis. Pour l'alimentation électrique et hydraulique, se référer à la notice d'installation fournie avec la baignoire

Emplacement des injecteurs et buses, selon le système

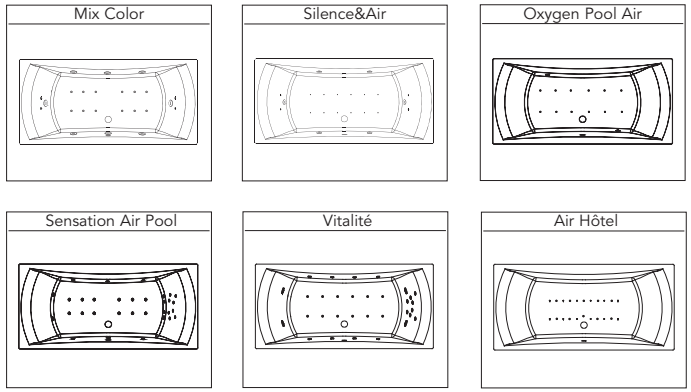

Emplacement des moteurs : sous la tête

Photos et dessins non contractuels. Kinedo se réserve le droit de toutes modifications dans le cadre de l'amélioration de ses produits.

Concerto 190 x 90

Préparation de Commande

À joindre à votre commande

E-mail : kinedo-balneospa@kinedo.com / Fax : 04 42 71 51 00

Kinedo

Devis en ligne
n° . . . . . .

RENSEIGNEMENTS IMPORTANTS CONCERNANT LA COMMANDE DE VOTRE BAIGNOIRE **Concerto 190 x 90**

Cette baignoire est disponible en version tête à droite ou tête à gauche. Merci de cocher les éléments optionnels que vous souhaitez installer sur votre baignoire (robinetterie, tabliers). **Sont livrés de série** : appuie-tête, vidage chromé ; sur les systèmes Mix Color, Silence & Air, Vitalité, Oxygen Pool Air et Air Hôtel : spot Chromo ; sur le système Sensation Air Pool : spot Chromo, diffuseur Aromatherm Premium, connexion Bluetooth. Tous les éléments optionnels ou de série sont livrés pré-installés sur la baignoire, conformément au schéma ci-dessous. Si toutefois, vous souhaitez recevoir ces éléments non montés, merci de le préciser dans la partie "Modifications spécifiques", ci-dessous.

☐ installation tête à droite

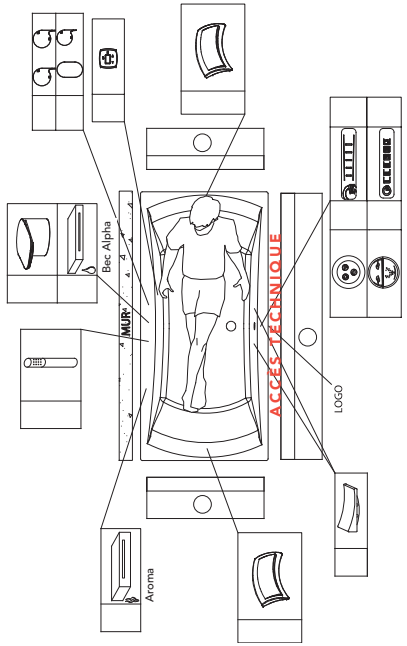

☐ installation tête à gauche

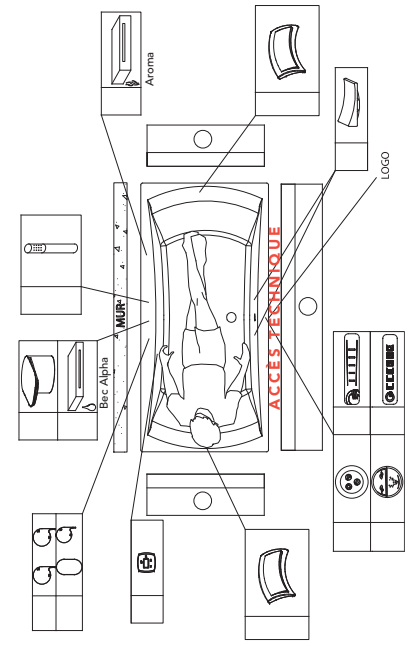

☐ Robinetterie non montée
☐ Poignées non montées

☐ Alimentation par le vidage (en remplacement du vidage standard)

☐ Clavier non monté
☐ Bec verseur/Cascade non monté

Modifications spécifiques

Cachet du distributeur

de la part de ...

Additif à la commande N° ...

Système choisi :

☐ Mix Color ☐ Silence&Air ☐ Sensation Air Pool ☐ Vitalité ☐ Air Hôtel ☐ Oxygen Pool Air

Tablier :

☐ **Verre** ☐ blanc façade ☐ noir façade ☐ blanc côté ☐ noir côté

☐ **Effet bois**

☐ **Bi-matière façade :** * ☐ *simple* ☐ *verre noir* ☐ *aluminium* ☐ *laqué rouge*

☐ *foncé façade* ☐ *foncé côté* ☐ *clair façade* ☐ *clair côté*

☐ ***Bi-matière côté***

** Façade : bi-matière / Retour : acrylique spécial pour tablier bi-matière*

Possibilité de configuration îlot pour les tabliers verre, bi-matière et effet bois

Concerto 180 x 80

litrage au vidage	poids de la baignoire équipée d'un système Mixte en kg	poids emballé avec palette et système Mixte en kg
220	76	92

Dimensions de la baignoire (en mm)

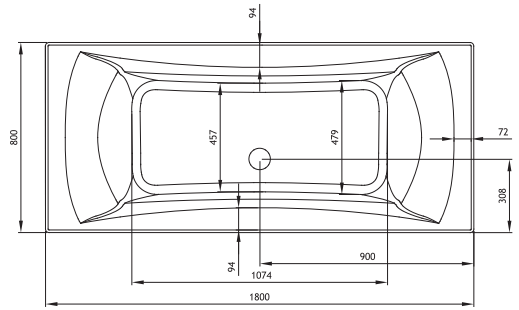

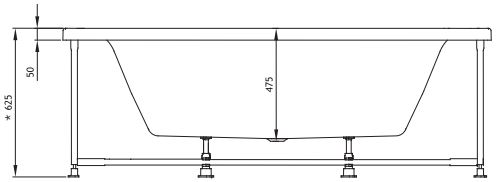

* Cette cote correspond à la hauteur de la baignoire équipée d'un tablier. Réglage des pieds +/- 5 mm.

Schéma technique de pré-installation (en cm)

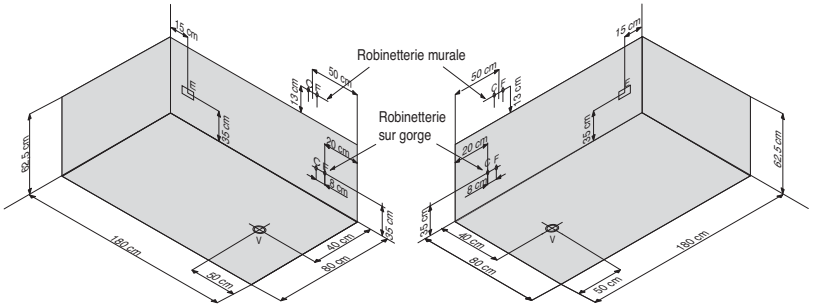

C - Arrivée d'eau chaude pour robinetterie Ø 16 mm
F - Arrivée d'eau froide pour robinetterie Ø 16 mm
V - Vidage Ø 40 mm
E - Alimentation électrique pour hydromassage IPX5

N.B. L'installation doit être effectuée après pose de carrelage et murs finis. Pour l'alimentation électrique et hydraulique, se référer à la notice d'installation fournie avec la baignoire

Emplacement des injecteurs et buses, selon le système

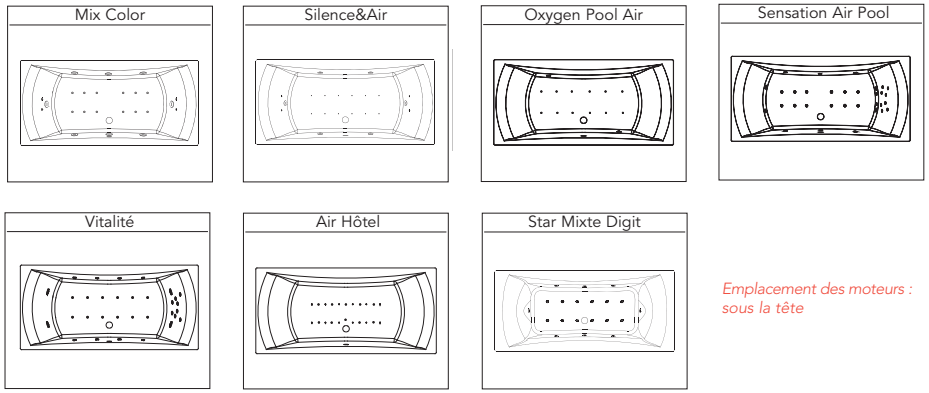

Emplacement des moteurs : sous la tête

Photos et dessins non contractuels. Kinedo se réserve le droit de toutes modifications dans le cadre de l'amélioration de ses produits.

Concerto 180 x 80

Préparation de Commande

À joindre à votre commande

E-mail : kinedo-balneospa@kinedo.com / Fax : 04 42 71 51 00

Kinedo

Devis en ligne
n° . . . . . .

RENSEIGNEMENTS IMPORTANTS CONCERNANT LA COMMANDE DE VOTRE BAIGNOIRE **Concerto 180 x 80**

Cette baignoire est disponible en version tête à droite ou tête à gauche. Merci de cocher les éléments optionnels que vous souhaitez installer sur votre baignoire (robinetterie, tabliers). **Sont livrés de série (sauf Star Mixte Digit) :** appuie-tête, vidage chromé ; sur les systèmes Mix Color, Silence & Air, Vitalité, Oxygen Pool Air et Air Hôtel : spot Chromo ; sur le système Sensation Air Pool : spot Chromo, diffuseur Aromatherm Premium, connexion Bluetooth. Tous les éléments optionnels ou de série sont livrés pré-installés sur la baignoire, conformément au schéma ci-dessous. Si toutefois, vous souhaitiez recevoir ces éléments non montés, merci de le préciser dans la partie "Modifications spécifiques", ci-dessous.

☐ installation tête à droite

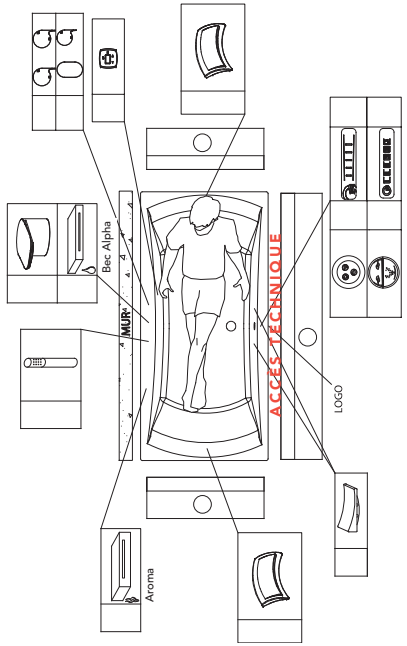

☐ installation tête à gauche

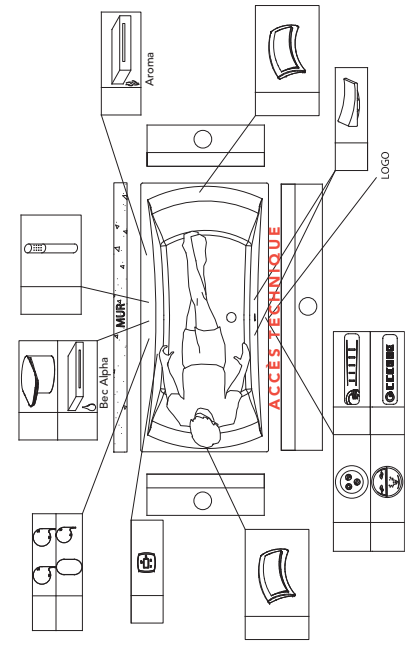

Modifications spécifiques

☐ Clavier non monté
☐ Bec verseur/Cascade non monté

☐ Alimentation par le vidage (en remplacement du vidage standard)

☐ Robinetterie non montée
☐ Poignées non montées

Additif à la commande N° ... de la part de ...

Cachet du distributeur

Système choisi : ☐ Mix Color ☐ Silence&Air ☐ Sensation Air Pool ☐ Vitalité ☐ Air Hôtel ☐ Oxygen Pool Air ☐ Star Mixte Digit

Tablier : ☐ **Acrylique** ☐ façade ☐ côté ☐ **Bi-matière façade :** * ☐ simple ☐ verre noir ☐ aluminium ☐ laqué rouge ☐ **Bi-matière côté**

☐ **Effet bois** ☐ foncé façade ☐ foncé côté ☐ clair façade ☐ clair côté

☐ **Verre** ☐ blanc façade ☐ blanc côté ☐ noir façade ☐ noir côté

** Façade : bi-matière / Retour : acrylique spécial pour tablier bi-matière*

Possibilité de configuration îlot pour les tabliers verre, bi-matière et effet bois

Concerto 170 x 75

litrage au vidage	poids de la baignoire équipée d'un système Mixte en kg	poids emballé avec palette et système Mixte en kg
195	73	89

Dimensions de la baignoire (en mm)

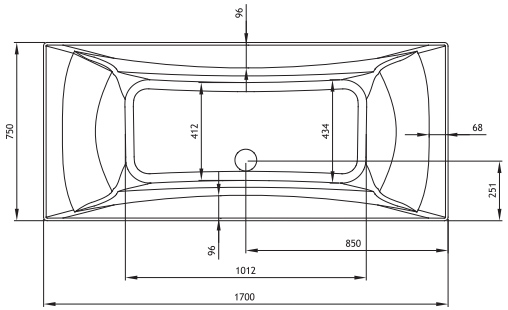

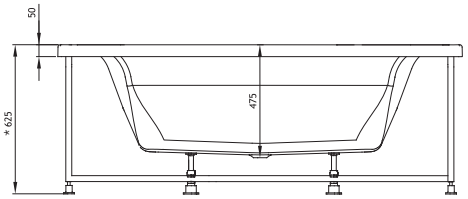

* Cette cote correspond à la hauteur de la baignoire équipée d'un tablier. Réglage des pieds +/- 5 mm.

Schéma technique de pré-installation (en cm)

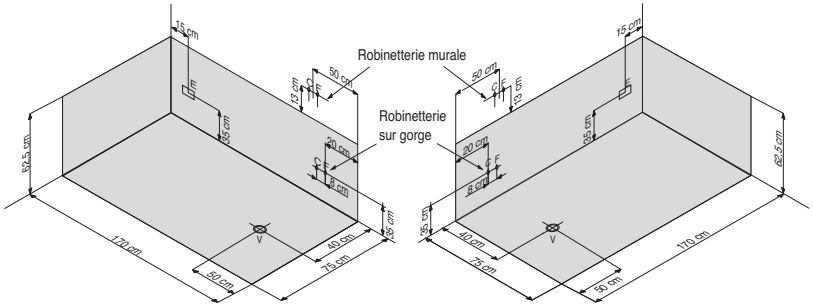

C - Arrivée d'eau chaude pour robinetterie Ø 16 mm
F - Arrivée d'eau froide pour robinetterie Ø 16 mm
V - Vidage Ø 40 mm
E - Alimentation électrique pour hydromassage IPX5

N.B. L'installation doit être effectuée après pose de carrelage et murs finis. Pour l'alimentation électrique et hydraulique, se référer à la notice d'installation fournie avec la baignoire

Emplacement des injecteurs et buses, selon le système

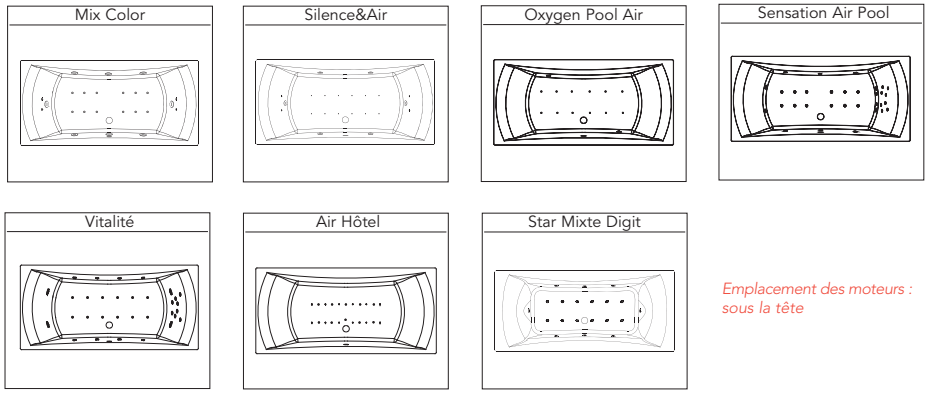

Emplacement des moteurs : sous la tête

Photos et dessins non contractuels. Kinedo se réserve le droit de toutes modifications dans le cadre de l'amélioration de ses produits.

Concerto 170 x 75

Préparation de Commande

À joindre à votre commande

E-mail : kinedo-balneospa@kinedo.com / Fax : 04 42 71 51 00

Kinedo

Devis en ligne
n° . . . . . .

RENSEIGNEMENTS IMPORTANTS CONCERNANT LA COMMANDE DE VOTRE BAIGNOIRE **Concerto 170 x 75**

Cette baignoire est disponible en version tête à droite ou tête à gauche. Merci de cocher les éléments optionnels que vous souhaitez installer sur votre baignoire (robinetterie, tabliers). **Sont livrés de série (sauf Star Mixte Digit) :** appuie-tête, vidage chromé ; sur les systèmes Mix Color, Silence & Air, Vitalité et Air Hôtel : spot Chromo ; sur le système Sensation Air Pool : spot Chromo, diffuseur Aromatherm Premium, connexion Bluetooth. Tous les éléments optionnels ou de série sont livrés pré-installés sur la baignoire, conformément au schéma ci-dessous. Si toutefois, vous souhaitez recevoir ces éléments non montés, merci de le préciser dans la partie "Modifications spécifiques", ci-dessous.

☐ installation tête à droite

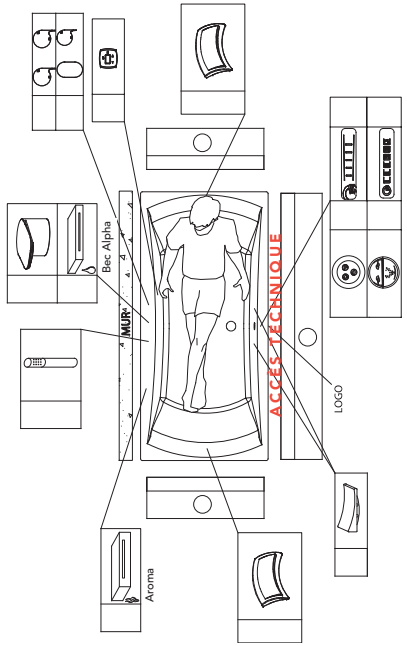

☐ installation tête à gauche

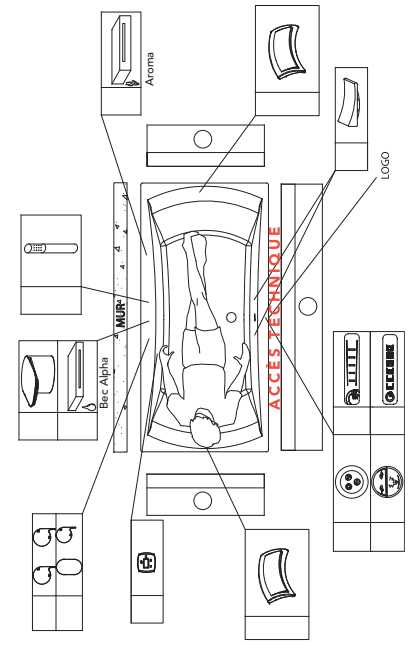

☐ Robinetterie non montée
☐ Poignées non montées

☐ Alimentation par le vidage (en remplacement du vidage standard)

☐ Clavier non monté
☐ Bec verseur/Cascade non monté

Cachet du distributeur

Modifications spécifiques

Additif à la commande N° ... de la part de ...

Système choisi : ☐ Mix Color ☐ Silence&Air ☐ Sensation Air Pool ☐ Vitalité ☐ Air Hôtel ☐ Oxygen Pool Air ☐ Star Mixte Digit

Tablier : ☐ **Acrylique** ☐ façade ☐ côté ☐ **Bi-matière façade :** * ☐ **Effet bois** ☐ *foncé façade* ☐ *foncé côté* ☐ *clair façade* ☐ *clair côté*

☐ **Verre** ☐ blanc façade ☐ blanc côté ☐ noir façade ☐ noir côté ☐ *simple* ☐ *verre noir* ☐ *aluminium* ☐ *laqué rouge* ☐ ***Bi-matière côté***

** Façade : bi-matière / Retour : acrylique spécial pour tablier bi-matière*

Possibilité de configuration îlot pour les tabliers verre, bi-matière et effet bois

Samba 180 x 80

litrage au vidage	poids de la baignoire équipée d'un système Mixte en kg	poids emballé avec palette et système Mixte en kg
270	82	98

Dimensions de la baignoire (en mm)

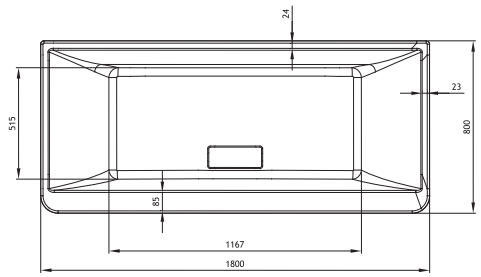

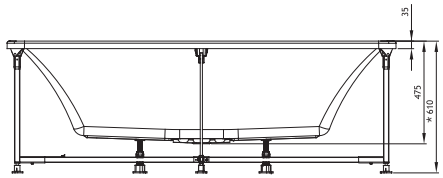

* Cette cote correspond à la hauteur de la baignoire équipée d'un tablier. Réglage des pieds +/- 5 mm.

Schéma technique de pré-installation (en cm)

Installation tête à droite

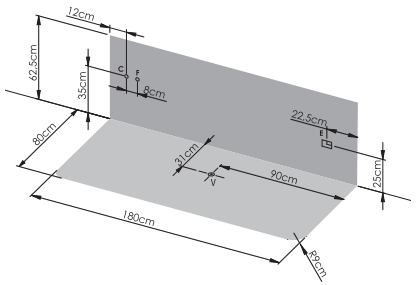

Installation tête à gauche

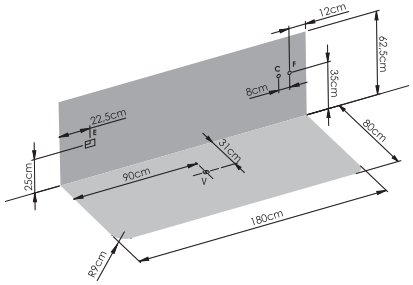

C - Arrivée d'eau chaude pour robinetterie Ø 16 mm
F - Arrivée d'eau froide pour robinetterie Ø 16 mm
V - Vidage Ø 40 mm
E - Alimentation électrique pour hydromassage IPX5

N.B. L'installation doit être effectuée après pose de carrelage et murs finis. Pour l'alimentation électrique et hydraulique, se référer à la notice d'installation fournie avec la baignoire

Emplacement des injecteurs et buses, selon le système

Mix Color

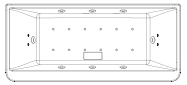

Silence&Air

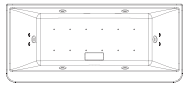

Sensation Air Pool

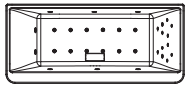

Vitalité

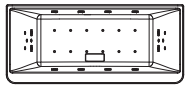

Air Hôtel

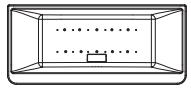

Emplacement des moteurs : sous la tête

Photos et dessins non contractuels. Kinedo se réserve le droit de toutes modifications dans le cadre de l'amélioration de ses produits.

Samba 180 x 80

Préparation de Commande

À joindre à votre commande

E-mail : kinedo-balneospa@kinedo.com / Fax : 04 42 71 51 00

Kinedo

Devis en ligne
n° . . . . . .

RENSEIGNEMENTS IMPORTANTS CONCERNANT LA COMMANDE DE VOTRE BAIGNOIRE **Samba 180 x 80**

Cette baignoire est disponible en version tête à droite ou tête à gauche. Merci de cocher les éléments optionnels que vous souhaitez installer sur votre baignoire (robinetterie, tabliers). **Sont livrés de série** : appuie-tête, vidage chromé ; sur les systèmes Mix Color, Silence & Air, Vitalité et Air Hôtel : spot Chromo ; sur le système Sensation Air Pool : spot Chromo, diffuseur Aromatherm Premium, connexion Bluetooth. Tous les éléments optionnels ou de série sont livrés pré-installés sur la baignoire, conformément au schéma ci-dessous. Si toutefois, vous souhaitiez recevoir ces éléments non montés, merci de le préciser dans la partie "Modifications spécifiques", ci-dessous.

☐ installation tête à droite

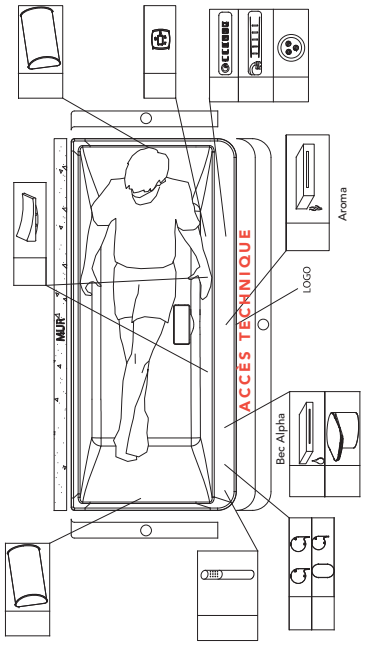

☐ installation tête à gauche

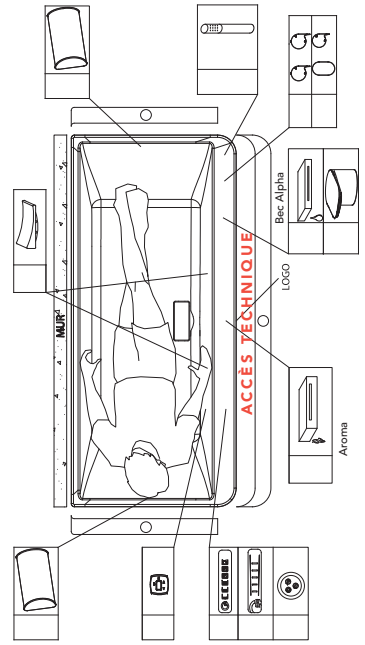

☐ Alimentation par le vidage (en remplacement du vidage standard)

☐ Robinetterie non montée
☐ Poignées non montées

☐ Clavier non monté
☐ Bec verseur/Cascade non monté

Modifications spécifiques

Additif à la commande N° ... de la part de ...

Système choisi :
☐ Mix Color ☐ Silence&Air ☐ Sensation Air Pool ☐ Vitalité ☐ Air Hôtel

Tablier :
☐ **Acrylique** ☐ façade ☐ côté

Samba 170 x 70

litrage au vidage	poids de la baignoire équipée d'un système Mixte en kg	poids emballé avec palette et système Mixte en kg
215	69	85

Dimensions de la baignoire (en mm)

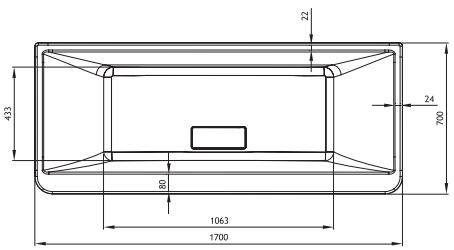

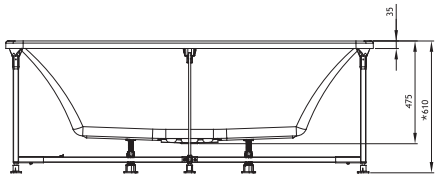

* Cette cote correspond à la hauteur de la baignoire équipée d'un tablier. Réglage des pieds +/- 5 mm.

Schéma technique de pré-installation (en cm)

Installation tête à droite

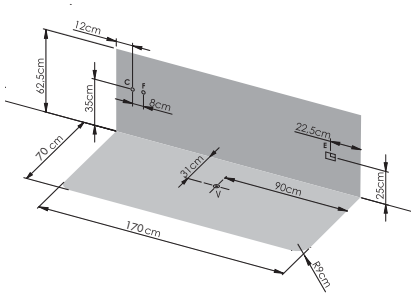

Installation tête à gauche

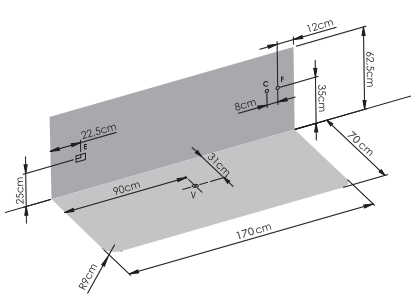

C - Arrivée d'eau chaude pour robinetterie Ø 16 mm
F - Arrivée d'eau froide pour robinetterie Ø 16 mm
V - Vidage Ø 40 mm
E - Alimentation électrique pour hydromassage IPX5

N.B. L'installation doit être effectuée après pose de carrelage et murs finis. Pour l'alimentation électrique et hydraulique, se référer à la notice d'installation fournie avec la baignoire

Emplacement des injecteurs et buses, selon le système

Mix Color

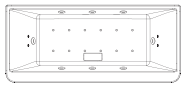

Silence&Air

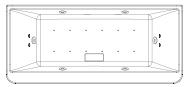

Sensation Air Pool

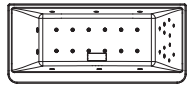

Vitalité

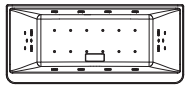

Air Hôtel

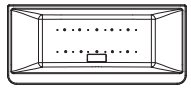

Emplacement des moteurs : sous la tête

Photos et dessins non contractuels. Kinedo se réserve le droit de toutes modifications dans le cadre de l'amélioration de ses produits.

Samba 170 x 70

Préparation de Commande

À joindre à votre commande

E-mail : kinedo-balneospa@kinedo.com / Fax : 04 42 71 51 00

Devis en ligne
n° . . . . . .

RENSEIGNEMENTS IMPORTANTS CONCERNANT LA COMMANDE DE VOTRE BAIGNOIRE **Samba 170 x 70**

Cette baignoire est disponible en version tête à droite ou tête à gauche. Merci de cocher les éléments optionnels que vous souhaitez installer sur votre baignoire (robinetterie, tabliers). **Sont livrés de série** : appuie-tête, vidage chromé ; sur les systèmes Mix Color, Silence & Air, Vitalité et Air Hôtel : spot Chromo ; sur le système Sensation Air Pool : spot Chromo, diffuseur Aromatherm Premium, connexion Bluetooth. Tous les éléments optionnels ou de série sont livrés pré-installés sur la baignoire, conformément au schéma ci-dessous. Si toutefois, vous souhaitiez recevoir ces éléments non montés, merci de le préciser dans la partie "Modifications spécifiques", ci-dessous.

☐ installation tête à droite

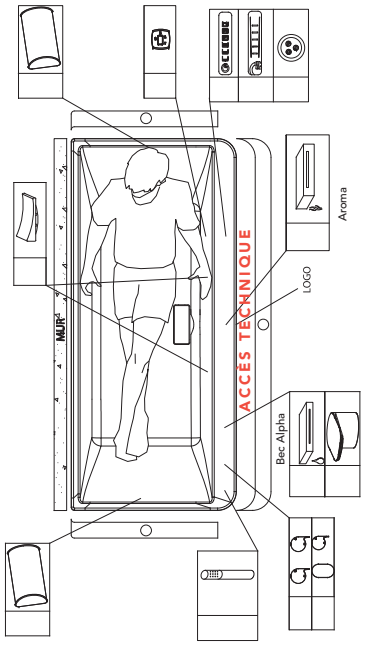

☐ installation tête à gauche

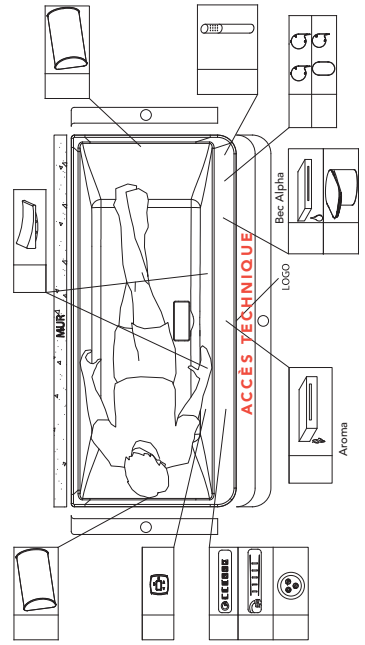

Modifications spécifiques

☐ Robinetterie non montée
☐ Poignées non montées

☐ Alimentation par le vidage (en remplacement du vidage standard)

☐ Clavier non monté
☐ Bec verseur/Cascade non monté

Additif à la commande N° ... de la part de ...

Système choisi :

☐ Mix Color ☐ Silence&Air ☐ Sensation Air Pool ☐ Vitalité ☐ Air Hôtel

Tablier :

☐ **Acrylique** ☐ façade ☐ côté

Java 170 x 70

litrage au vidage	poids de la baignoire équipée d'un système Mixte en kg	poids emballé avec palette et système Mixte en kg
230	69	85

Dimensions de la baignoire (en mm)

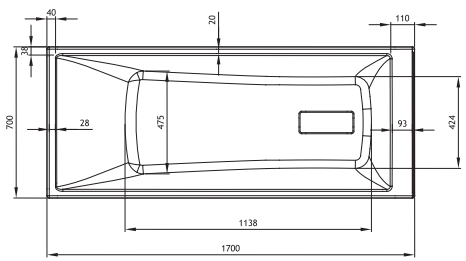

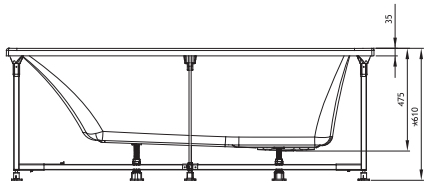

* Cette cote correspond à la hauteur de la baignoire équipée d'un tablier. Réglage des pieds +/- 5 mm.

Schéma technique de pré-installation (en cm)

Installation tête à droite

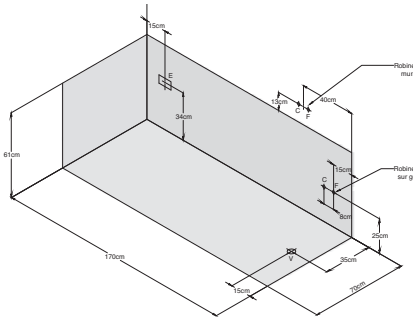

Installation tête à gauche

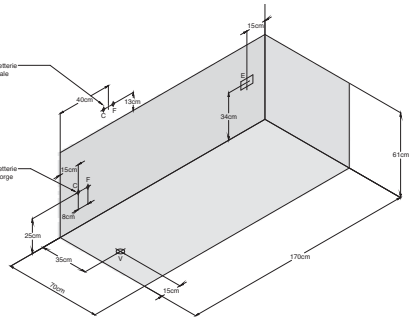

C - Arrivée d'eau chaude pour robinetterie Ø 16 mm
F - Arrivée d'eau froide pour robinetterie Ø 16 mm
V - Vidage Ø 40 mm
E - Alimentation électrique pour hydromassage IPX5

N.B. L'installation doit être effectuée après pose de carrelage et murs finis. Pour l'alimentation électrique et hydraulique, se référer à la notice d'installation fournie avec la baignoire

Emplacement des injecteurs et buses, selon le système

Mix Color

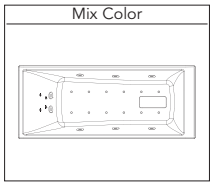

Silence&Air

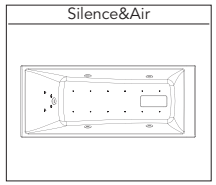

Sensation Air Pool

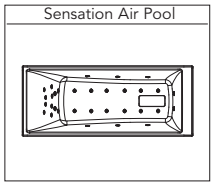

Vitalité

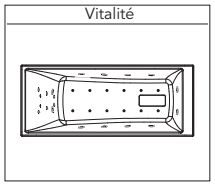

Air Hôtel

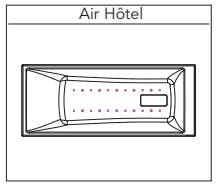

Emplacement des moteurs : sous la tête

Photos et dessins non contractuels. Kinedo se réserve le droit de toutes modifications dans le cadre de l'amélioration de ses produits.

Java 170 x 70

Préparation de Commande

À joindre à votre commande

E-mail : kinedo-balneospa@kinedo.com / Fax : 04 42 71 51 00

Kinedo

Devis en ligne
n° . . . . . .

RENSEIGNEMENTS IMPORTANTS CONCERNANT LA COMMANDE DE VOTRE BAIGNOIRE **Java 170 x 70**

Cette baignoire est disponible en version tête à droite ou tête à gauche. Merci de cocher les éléments optionnels que vous souhaitez installer sur votre baignoire (robinetterie, tabliers). **Sont livrés de série** : appuie-tête, vidage chromé ; sur les systèmes Mix Color, Silence & Air, Vitalité et Air Hôtel : spot Chromo ; sur le système Sensation Air Pool : spot Chromo, diffuseur Aromatherm Premium, connexion Bluetooth. Tous les éléments optionnels ou de série sont livrés pré-installés sur la baignoire, conformément au schéma ci-dessous. Si toutefois, vous souhaitiez recevoir ces éléments non montés, merci de le préciser dans la partie "Modifications spécifiques", ci-dessous.

☐ installation tête à droite

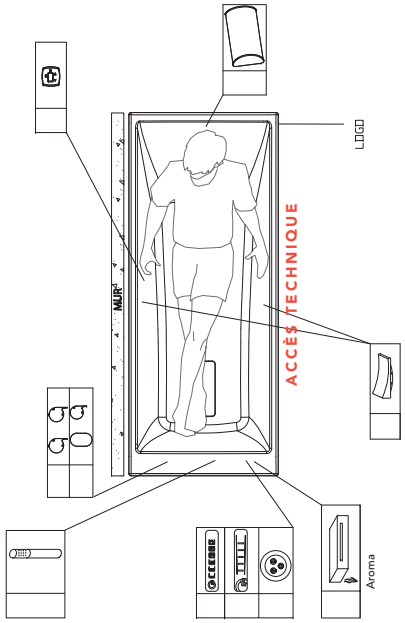

☐ installation tête à gauche

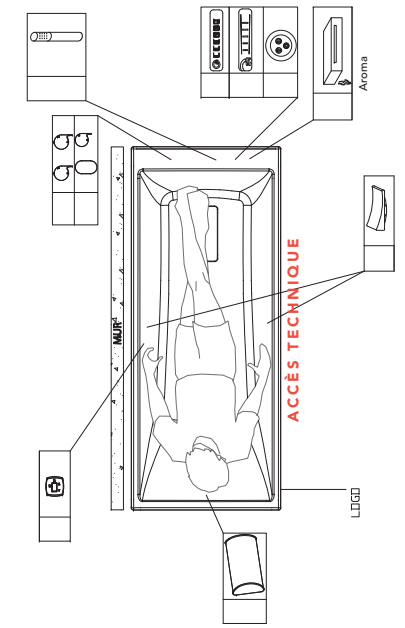

Modifications spécifiques

☐ Clavier non monté
☐ Bec verseur/Cascade non monté

☐ Alimentation par le vidage (en remplacement du vidage standard)

☐ Robinetterie non montée
☐ Poignées non montées

Additif à la commande N° ... de la part de ...

Système choisi : ☐ Mix Color ☐ Silence&Air ☐ Sensation Air Pool ☐ Vitalité ☐ Air Hôtel

Tablier : ☐ **Acrylique** ☐ façade ☐ côté ☐ **Bi-matière façade :** * ☐ *simple* ☐ *verre noir* ☐ *aluminium* ☐ *laqué rouge* ☐ ***Bi-matière côté***

☐ **Effet bois** ☐ *foncé façade* ☐ *foncé côté* ☐ *clair façade* ☐ *clair côté*

☐ **Verre** ☐ blanc façade ☐ noir façade ☐ blanc côté ☐ noir côté

☐ **Pare bain**

** Façade : bi-matière / Retour : acrylique spécial pour tablier bi-matière*

Possibilité de configuration îlot pour les tabliers verre, bi-matière et effet bois

Cachet du distributeur

Conga 160 x 90

litrage au vidage	poids de la baignoire équipée d'un système Mixte en kg	poids emballé avec palette et système Mixte en kg
235	70	86

Dimensions de la baignoire (en mm)

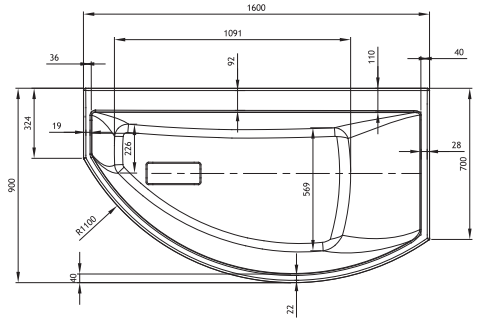

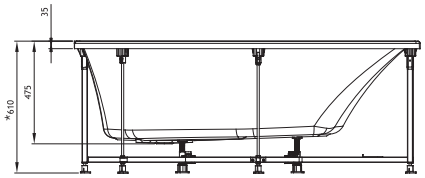

* Cette cote correspond à la hauteur de la baignoire équipée d'un tablier. Réglage des pieds +/- 5 mm.

Schéma technique de pré-installation (en cm)

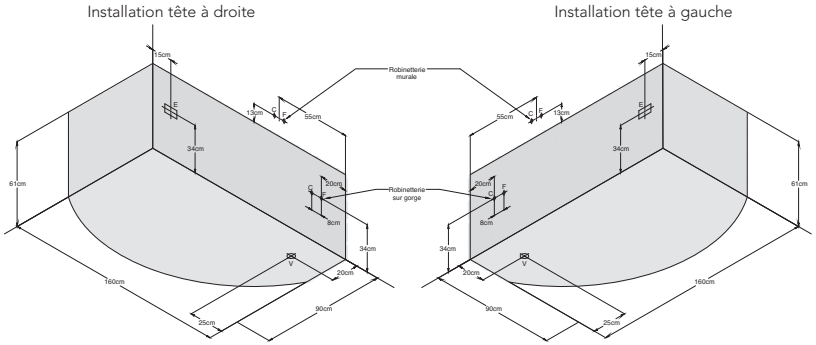

C - Arrivée d'eau chaude pour robinetterie Ø 16 mm
F - Arrivée d'eau froide pour robinetterie Ø 16 mm
V - Vidage Ø 40 mm
E - Alimentation électrique pour hydromassage IPX5

N.B. L'installation doit être effectuée après pose de carrelage et murs finis. Pour l'alimentation électrique et hydraulique, se référer à la notice d'installation fournie avec la baignoire

Emplacement des injecteurs et buses, selon le système

Mix Color

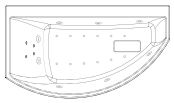

Silence&Air

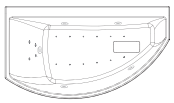

Sensation Air Pool

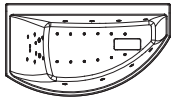

Vitalité

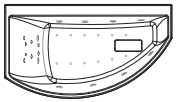

Air Hôtel

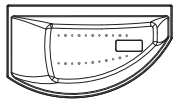

Emplacement des moteurs : sous la tête

Photos et dessins non contractuels. Kinedo se réserve le droit de toutes modifications dans le cadre de l'amélioration de ses produits.

Conga 160 x 90

Préparation de Commande

À joindre à votre commande

E-mail : kinedo-balneospa@kinedo.com / Fax : 04 42 71 51 00

Kinedo

Devis en ligne
n° . . . . . .

RENSEIGNEMENTS IMPORTANTS CONCERNANT LA COMMANDE DE VOTRE BAIGNOIRE Conga 160 x 90

Cette baignoire est disponible en version tête à droite ou tête à gauche. Merci de cocher les éléments optionnels que vous souhaitez installer sur votre baignoire (robinetterie, tabliers). **Sont livrés de série** : appuie-tête, vidage chromé ; sur les systèmes Mix Color, Silence & Air, Vitalité et Air Hôtel : spot Chromo ; sur le système Sensation Air Pool : spot Chromo, diffuseur Aromatherm Premium, connexion Bluetooth. Tous les éléments optionnels ou de série sont livrés pré-installés sur la baignoire, conformément au schéma ci-dessous. Si toutefois, vous souhaitiez recevoir ces éléments non montés, merci de le préciser dans la partie "Modifications spécifiques", ci-dessous.

☐ installation tête à droite

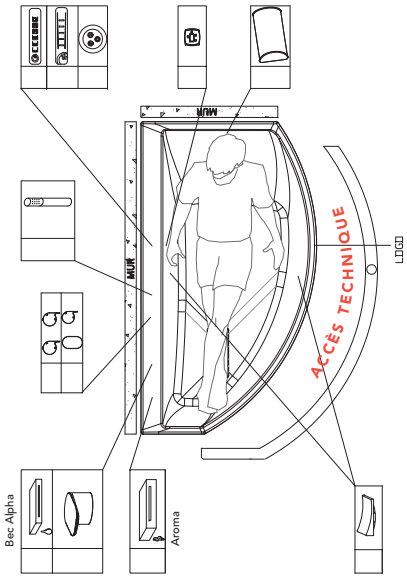

☐ installation tête à gauche

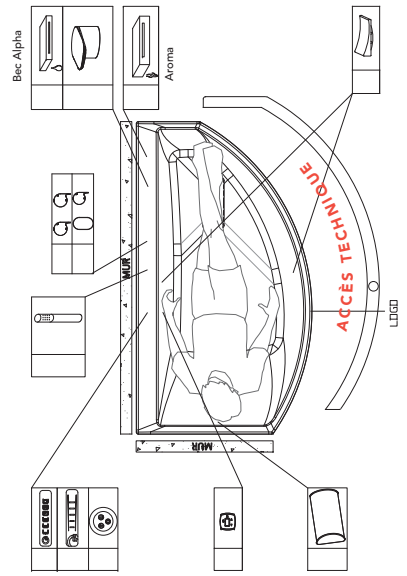

Modifications spécifiques

☐ Clavier non monté
☐ Bec verseur/Cascade non monté

☐ Alimentation par le vidage (en remplacement du vidage standard)

☐ Robinetterie non montée
☐ Poignées non montées

Cachet du distributeur

Additif à la commande N° ... de la part de ...

Système choisi :

☐ Mix Color ☐ Silence&Air ☐ Sensation Air Pool ☐ Vitalité ☐ Air Hôtel

Tablier :

☐ **Acrylique** ☐ angle

Duo 180 x 80

litrage au vidage	poids de la baignoire équipée d'un système Mixte en kg	poids emballé avec palette et système Mixte en kg
280	81	96

Dimensions de la baignoire (en mm)

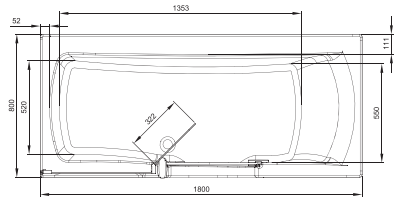

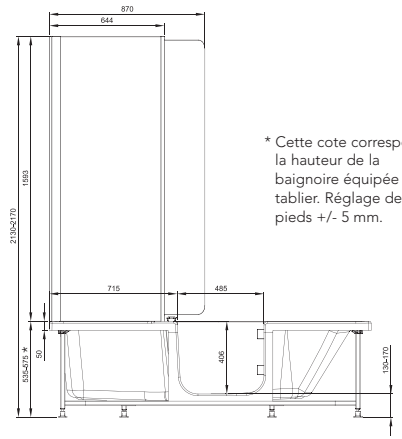

* Cette cote correspond à la hauteur de la baignoire équipée d'un tablier. Réglage des pieds +/- 5 mm.

Schéma technique de pré-installation (en cm)

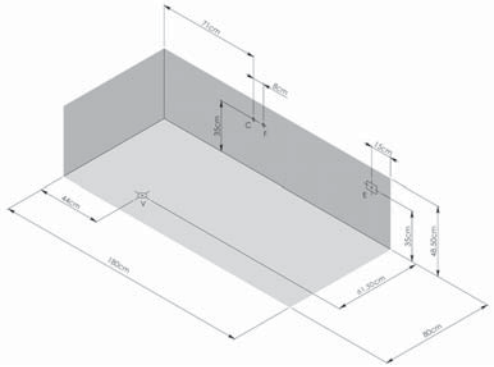

Installation tête à droite.
L'installation tête à gauche s'effectue symétriquement.

C - Arrivée d'eau chaude pour robinetterie Ø 16 mm
F - Arrivée d'eau froide pour robinetterie Ø 16 mm
V - Vidage Ø 40 mm
E - Alimentation électrique pour hydromassage IPX5

N.B. L'installation doit être effectuée après pose de carrelage et murs finis. Pour l'alimentation électrique et hydraulique, se référer à la notice d'installation fournie avec la baignoire

Emplacement des injecteurs et buses, selon le système

Duo Mass

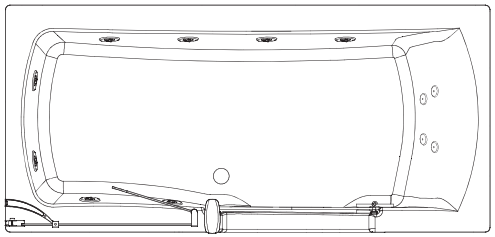

Emplacement des moteurs : sous la tête

Photos et dessins non contractuels. Kinedo se réserve le droit de toutes modifications dans le cadre de l'amélioration de ses produits.

Duo 180 x 80

Préparation de Commande

À joindre à votre commande

E-mail : kinedo-balneospa@kinedo.com / Fax : 04 42 71 51 00

Kinedo

Devis en ligne
n° . . . . . .

RENSEIGNEMENTS IMPORTANTS CONCERNANT LA COMMANDE DE VOTRE BAIGNOIRE **Duo 180 x 80**

Cette baignoire est disponible en version tête à droite ou tête à gauche. Merci de cocher les éléments optionnels que vous souhaitez installer sur votre baignoire (robinetterie, tabliers). **Sont livrés de série** : appuie-tête, vidage chromé. Tous les éléments optionnels ou de série sont livrés pré-installés sur la baignoire, conformément au schéma ci-dessous.
Si toutefois, vous souhaitiez recevoir ces éléments non montés, merci de le préciser dans la partie "Modifications spécifiques", ci-dessous.

☐ installation tête à droite

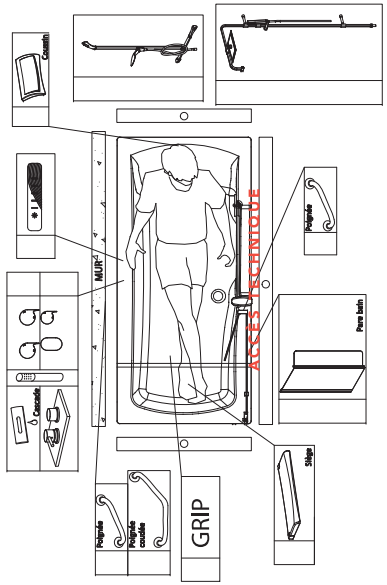

☐ installation tête à gauche

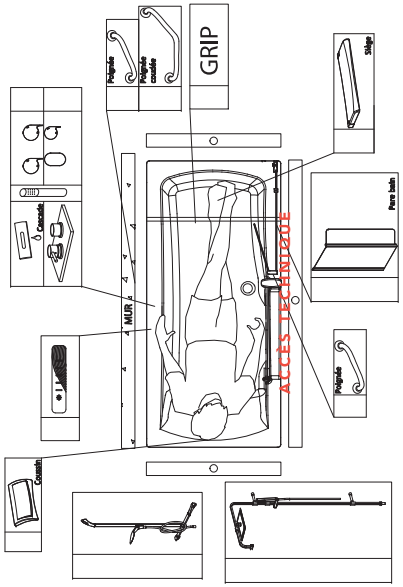

Modifications spécifiques

☐ Clavier non monté
☐ Bec verseur/Cascade non monté
☐ Robinetterie non montée
☐ Poignées non montées

Additif à la commande N° ... de la part de ...

Système choisi ☐ Duo Mass

Tabliers ☐ Verre blanc

Version ☐ Niche (1 façade) ☐ Angle (1 façade et 1 retour) ☐ Centrée (1 façade et 2 retours)

Pare bain ☐ Transparent

Barre de maintien ☐ Blanche ☐ Inox poli ☐ Coudée blanche ☐ Coudée inox poli

Barre de douche ☐ Barre de douche et douchette ☐ Seconde barre de douche

☐ Siège

☐ Grip

Duo 170 x 75

litrage au vidage	poids de la baignoire équipée d'un système Mixte en kg	poids emballé avec palette et système Mixte en kg
250	78	93

Dimensions de la baignoire (en mm)

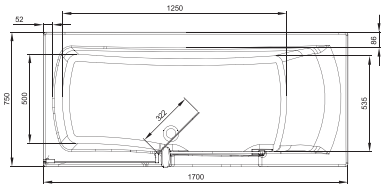

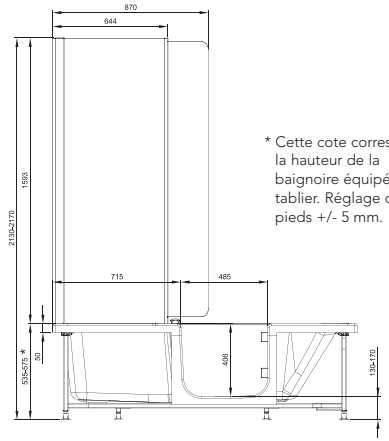

* Cette cote correspond à la hauteur de la baignoire équipée d'un tablier. Réglage des pieds +/- 5 mm.

Schéma technique de pré-installation (en cm)

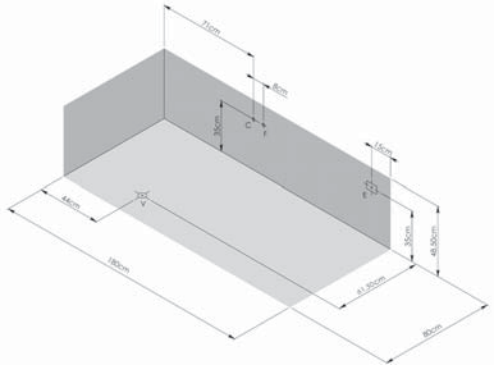

Installation tête à droite.
L'installation tête à gauche s'effectue symétriquement.

C - Arrivée d'eau chaude pour robinetterie Ø 16 mm
F - Arrivée d'eau froide pour robinetterie Ø 16 mm
V - Vidage Ø 40 mm
E - Alimentation électrique pour hydromassage IPX5

N.B. L'installation doit être effectuée après pose de carrelage et murs finis. Pour l'alimentation électrique et hydraulique, se référer à la notice d'installation fournie avec la baignoire

Emplacement des injecteurs et buses, selon le système

Duo Mass

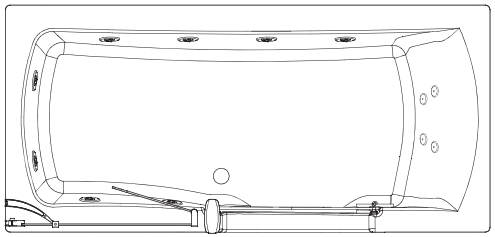

Emplacement des moteurs : sous la tête

Photos et dessins non contractuels. Kinedo se réserve le droit de toutes modifications dans le cadre de l'amélioration de ses produits.

Duo 170 x 75

Préparation de Commande

À joindre à votre commande

E-mail : kinedo-balneospa@kinedo.com / Fax : 04 42 71 51 00

Kinedo

Devis en ligne
n° . . . . . .

RENSEIGNEMENTS IMPORTANTS CONCERNANT LA COMMANDE DE VOTRE BAIGNOIRE **Duo 170 x 75**

Cette baignoire est disponible en version tête à droite ou tête à gauche. Merci de cocher les éléments optionnels que vous souhaitez installer sur votre baignoire (robinetterie, tabliers). **Sont livrés de série** : appuie-tête, vidage chromé. Tous les éléments optionnels ou de série sont livrés pré-installés sur la baignoire, conformément au schéma ci-dessous.
Si toutefois, vous souhaitiez recevoir ces éléments non montés, merci de le préciser dans la partie "Modifications spécifiques", ci-dessous.

☐ installation tête à droite

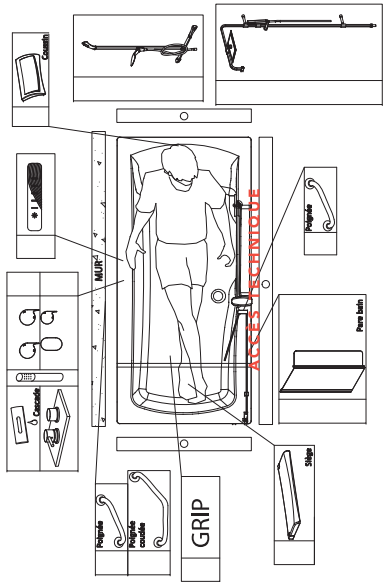

☐ installation tête à gauche

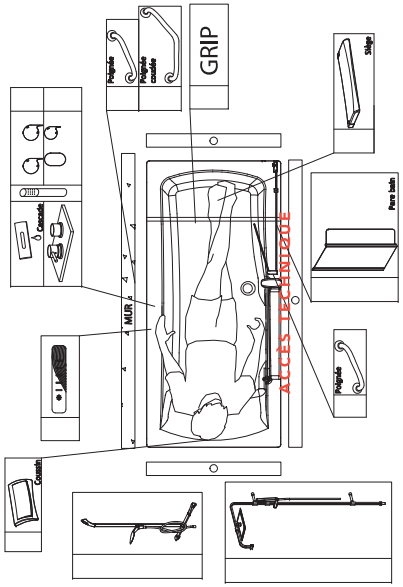

Modifications spécifiques

☐ Clavier non monté
☐ Bec verseur/Cascade non monté
☐ Robinetterie non montée
☐ Poignées non montées

Additif à la commande N° ... de la part de ...

Système choisi ☐ Duo Mass

Tabliers ☐ Verre blanc

Version ☐ Niche (1 façade)
☐ Angle (1 façade et 1 retour)
☐ Centrée (1 façade et 2 retours)

Pare bain ☐ Transparent

Barre de maintien ☐ Blanche ☐ Inox poli ☐ Coudée blanche ☐ Coudée inox poli

Barre de douche ☐ Barre de douche et douchette ☐ Seconde barre de douche

☐ Siège

☐ Grip

Duo 160 x 75

litrage au vidage	poids de la baignoire équipée d'un système Mixte en kg	poids emballé avec palette et système Mixte en kg
240	75	90

Dimensions de la baignoire (en mm)

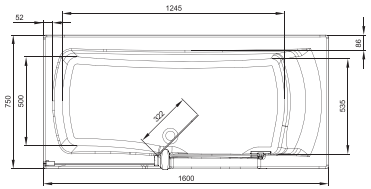

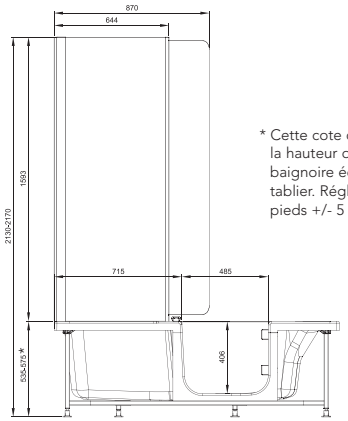

* Cette cote correspond à la hauteur de la baignoire équipée d'un tablier. Réglage des pieds +/- 5 mm.

Schéma technique de pré-installation (en cm)

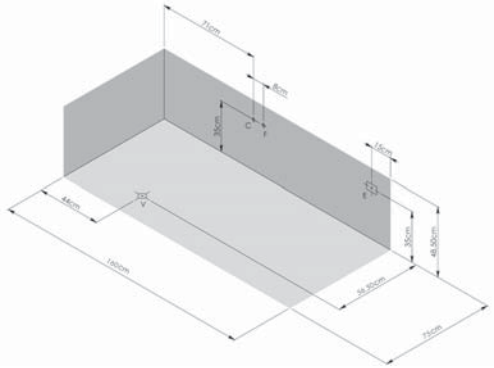

Installation tête à droite.
L'installation tête à gauche s'effectue symétriquement.

C - Arrivée d'eau chaude pour robinetterie Ø 16 mm
F - Arrivée d'eau froide pour robinetterie Ø 16 mm
V - Vidage Ø 40 mm
E - Alimentation électrique pour hydromassage IPX5

N.B. L'installation doit être effectuée après pose de carrelage et murs finis. Pour l'alimentation électrique et hydraulique, se référer à la notice d'installation fournie avec la baignoire

Emplacement des injecteurs et buses, selon le système

Duo Mass

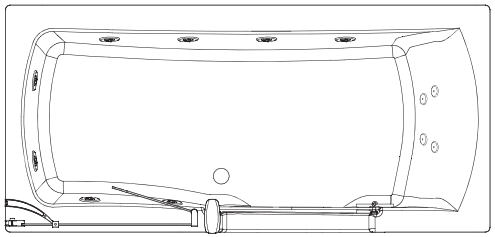

Emplacement des moteurs : sous la tête

Photos et dessins non contractuels. Kinedo se réserve le droit de toutes modifications dans le cadre de l'amélioration de ses produits.

Duo 160 x 75

Préparation de Commande

À joindre à votre commande

E-mail : kinedo-balneospa@kinedo.com / Fax : 04 42 71 51 00

Kinedo

Devis en ligne
n° . . . . . .

RENSEIGNEMENTS IMPORTANTS CONCERNANT LA COMMANDE DE VOTRE BAIGNOIRE **Duo 160 x 75**

Cette baignoire est disponible en version tête à droite ou tête à gauche. Merci de cocher les éléments optionnels que vous souhaitez installer sur votre baignoire (robinetterie, tabliers). **Sont livrés de série** : appuie-tête, vidage chromé. Tous les éléments optionnels ou de série sont livrés pré-installés sur la baignoire, conformément au schéma ci-dessous.
Si toutefois, vous souhaitiez recevoir ces éléments non montés, merci de le préciser dans la partie "Modifications spécifiques", ci-dessous.

☐ installation tête à droite

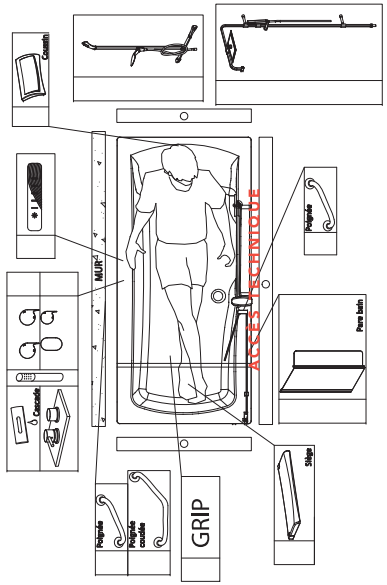

☐ installation tête à gauche

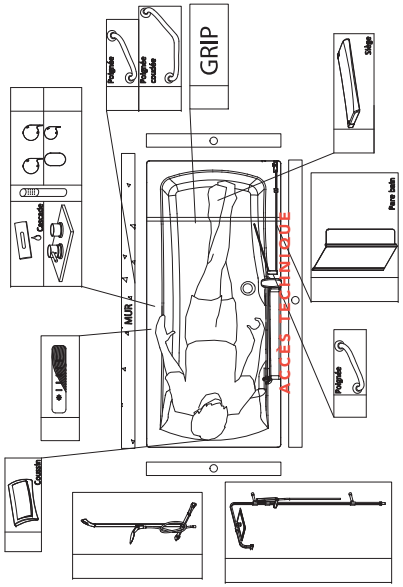

Modifications spécifiques

☐ Clavier non monté
☐ Bec verseur/Cascade non monté
☐ Robinetterie non montée
☐ Poignées non montées

Additif à la commande N° ... de la part de ...

Système choisi ☐ Duo Mass

Tabliers ☐ Verre blanc

Version ☐ Niche (1 façade)
☐ Angle (1 façade et 1 retour)
☐ Centrée (1 façade et 2 retours)

Pare bain ☐ Transparent

Barre de maintien ☐ Blanche ☐ Inox poli ☐ Coudée blanche ☐ Coudée inox poli

Barre de douche ☐ Barre de douche et douchette ☐ Seconde barre de douche

☐ Siège
☐ Grip

Iconik 159 x 72

litrage au vidage	poids de la baignoire en kg	poids emballé avec palette en kg
330	90	115

Dimensions de la baignoire (en mm)

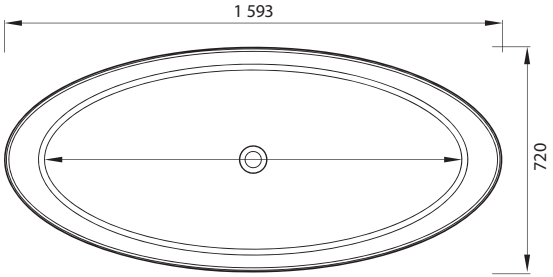

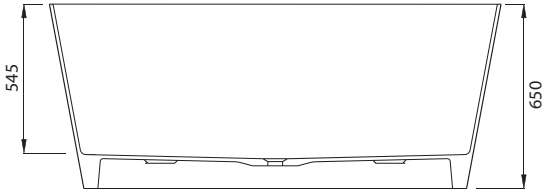

Préparation de Commande

À joindre à votre commande

E-mail : kinedo-balneospa@kinedo.com / Fax : 04 42 71 51 00

Devis en ligne
n° . . . . . .

Cachet du distributeur

Notes

Photos et dessins non contractuels. Kinedo se réserve le droit de toutes modifications dans le cadre de l'amélioration de ses produits.